GardePro®

X70 TRAIL CAMERA

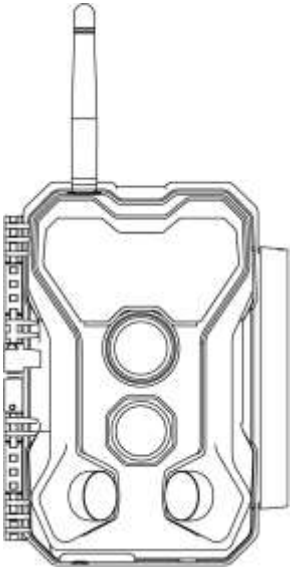

KULLANIM KILAVUZU

V1.0

1. KUTU İÇERİĞİ

1 x Kamera, 1 x Bağlantı Kablosu, 1 x Anten, 1 x Hücresel SIM kart *(önceden takılı),*1 x Kullanım Kitapçığı, 1 x USB Kablo.
Not: Hafıza kartı ve piller dahil değildir (kullanıcı tarafından temin edilir).

2. ÖNEMLİ NOT

2.1. Piller Hakkında

Sekiz (8) adet 1,5V AA Alkalin veya Lityum pil gereklidir. En iyi pil ömrü için Energizer lityum piller kullanmanızı öneririz.
Eski ve yeni pilleri karıştırmayın. Pil türlerini karıştırmayın.
Şarj edilebilir NiMH pillerin (özellikle 8 adet AA 1,2V) kullanılması önerilmez, çünkü düşük voltajları sık şarj gerektirebilir ve kamera performansını etkileyebilir.
Kamera kullanılmadığı zaman pilleri çıkarın.

2.2. SD Kart Hakkında

Standart boyutlu bir SDHC/SDXC hafıza kartı gereklidir (maksimum kapasite 512 GB, Sınıf 10). En iyi fiyat-performans oranını elde etmek için SanDisk 32 GB SDHC Sınıf 10 hafıza kartlarının kullanılması önerilir.
İlk kullanımdan önce, lütfen menü ayarlarındaki "Format SD Card" seçeneğini kullanarak SD kartınızı kamerada biçimlendirin.

2.3. Cellular SIM Kart Hakkında

Your Kameranız önceden takılmış bir hücresel SIM kart ile birlikte gelir. Hücresel SIM kartın hangi ülkeleri ve şebeke operatörlerini desteklediğini görmek için lütfen şu bağlantıya bakın: **www.zopudt.com/support/carriers**
Lütfen kameranın kurulduğu alanda 4G sinyalinin güçlü olduğundan emin olun.
Kameranız SADECE önceden takılmış GardePro hücresel SIM kartı destekler ve başka hiçbir hücresel SIM kartla uyumlu değildir. Birden fazla hücresel kameranız varsa, lütfen SIM kartları aralarında değiştirmekten kaçının.

3. PARÇALAR VE KONTROLLER

Kamera, ön görünümde 36 adet yüksek verimli kızılötesi LED, LED göstergeler, lens, PIR sensörleri ve kilit tokası ile donatılmıştır *(Şekil 1).* ***İPUCU:*** *Kullanım sırasında siyah PIR lens kirlenebilir veya çizilebilir, ancak güvenilir tasarım sayesinde performansı etkilemez. Temizlemeniz gerekiyorsa, lütfen üfleyerek veya kiri çok hafifçe kazıyarak temizlemeyi deneyin. Lütfen silmeye çalışmayın, bu daha fazla çizilmeye neden olabilir.*

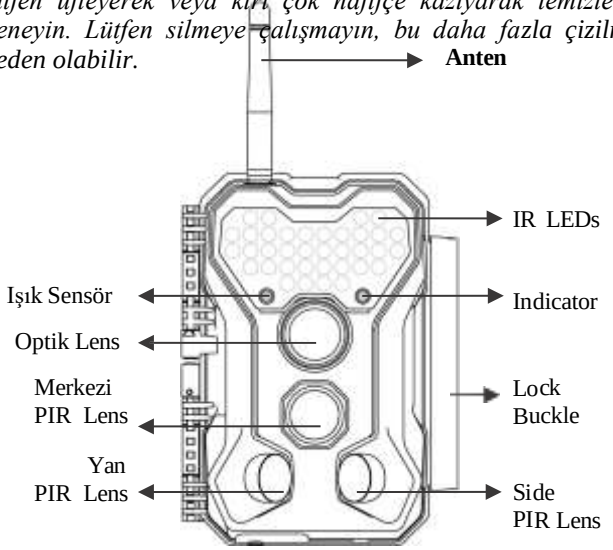

Şekil 1: Ön Görünüm

Anteni takın: Anten, paket kutusunun sağ tarafındaki aksesuar yuvasına yerleştirilir. Lütfen anteni kameranın üst kısmındaki montaj tabanına vidalayın ve sıkıca sabitleyin *(Şekil 1).*
Kamera, harici cihazlar için aşağıdaki bağlantıları sağlar: USB bağlantı noktası ve DC güç girişi vb. *(Şekil 2)*

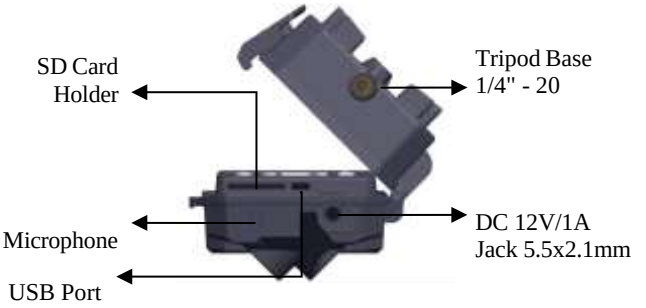

Figure 2: Bottom View

Kameranın arkasında bir güvenlik kablosu deliği ve iki askı deliği bulunmaktadır. Askı, askı deliklerinden geçirilerek ve askının ucu sıkıca çekilerek ağaç gövdesine güvenli bir şekilde sabitlenebilir *(Şekil 3).*



Şekil 3: Sağ / Sol Görünüm

Kamerada, resim veya videoları incelemek ve menüyü görüntülemek için kullanılabilen 2,4 inçlik dahili bir LCD ekran ve kolay programlama ve çalıştırma için benzersiz bir tuş takımı tasarımı bulunmaktadır; ayrıca 8 adet AA pil yuvası desteklenmektedir *(Şekil 4)*.



Şekil 4: İç Görünüm

Güç düğmesi, kamerayı açmak (**ON** mod) veya kapatmak (**OFF** mod) için kullanılır. **START** düğmesi, ayarlarınıza göre kamerayı hızlıca gözetim moduna (hareket algılama) veya zaman atlamalı çekim moduna geçirmek için kullanılır *(Şekil 4).* Kamera gözetim modundayken, kamerayı uyandırmak için **START** düğmesine basın.

4. PİLLERİN VE SD KARTIN TAKILMASI

4.1. Pillerin Takılması

Pil bölmesinin kapağını açtıktan sonra, kameranın sekiz pil yuvasına sahip olduğunu göreceksiniz *(Şekil 5).* Kameranın çalışması için sekiz pilin tamamının takılı olması gerekir. Her pili doğru kutuplulukta (negatif veya "düz" ucu her pil yuvasının uzun yayına gelecek şekilde) takmaya dikkat edin.

ON moddayken pil gücü seviyesi düştüğünde ekranda " Low Battery" mesajı görünecektir, lütfen pilleri değiştirin.
Pil göstergesi KIRMIZI yanıyorsa, bu pillerin gece IR LED'lerini çalıştıramadığı anlamına gelir, ancak piller bitene kadar gündüz çalışmaya devam eder. Gece görüşüne devam etmek istiyorsanız, lütfen pilleri değiştirin.batteries.



Şekil 5: Pillerin ve SD kartın Takılması

4.2. SD Kartın Takılması

Kamerayı çalıştırmaya başlamadan önce (kamera kapalıyken) SD kartı takın *(Şekil 5)*.

- SD kartı, etiketli tarafı yukarı bakacak şekilde kart yuvasına takın. "Klik" sesi, kartın başarıyla takıldığını gösterir. Özellikle kart başka cihazlarda kullanılmışsa, ilk kullanımdan önce kameranın ."**Format SD Card**" menü seçeneğini kullanarak SD kartı biçimlendirmeniz önerilir
- SD kartı çıkarmak için, kartı hafifçe içeri doğru itin (önce içeri itmeden çekmeye çalışmayın). SD kartları veya pilleri takmadan veya çıkarmadan önce kameranın gücünün **OFF** olduğundan emin olun.

5. KAMERAYI KULLANMA

Kameranıza pilleri ve SD kartı taktıktan sonra, onu dışarı çıkarabilir, gerekirse bir ağaca bağlayabilir,

ON, START düğmesine basabilir ve fotoğraf çekmeye bırakabilirsiniz. Ancak, öncelikle kullanım kılavuzu ve kameranızla birlikte içeride biraz zaman geçirerek kontrolleri öğrenmenizi şiddetle tavsiye ederiz. En azından, kameranın çekilen fotoğraflarınıza tarih ve saati (veya tarih ve saati eklemesini) ayarlamanız, isterseniz fotoğraf yerine video klip çekmeyi öğrenmeniz ve ağaca monte etme konusunda bazı ipuçlarını okumanız faydalı olacaktır.

6. KAPALI, AÇIK VE GÖZETİM MODLARI

Kameranın üç temel çalışma modu vardır::

- **OFF** modu: Güç düğmesi OFFkonumunda (Kamera kapalıdır).
- **ON** modu: Güç düğmesi ON konumunda (Kamera açık ve ekranı açık).
- **SURVEILLANCE** modu: Kamera açıkken, gözetim moduna girmek için START düğmesine basın. Ekran

kapalıyken, kamera bekleme moduna girer ve ayarlarınıza göre çalışır.

6.1. OFF Modu

OFF modu, SD kart veya pil değiştirme veya cihazı taşıma gibi herhangi bir işlem yapılması gerektiğinde "güvenli" moddur. Ve elbette, kamerayı saklarken veya kullanmadığınızda OFF konumuna getirirsiniz. Lütfen OFF modunda kameranın hala biraz güç tükettiğini unutmayın. Kamera uzun süre kullanılmayacaksa pilleri pil bölmesinden çıkarmak iyi bir fikirdir.

6.2. ON Modu

ON modda, dahili ekranı yardımıyla kameranın ayarlarını kontrol edebilir ve değiştirebilirsiniz. MENU tuşuna basarak menüde bulunan bu ayarlar, fotoğraf veya video çözünürlüğünü, fotoğraflar arasındaki aralığı değiştirmenize, zaman damgasını açmanıza vb. olanak tanır (Daha fazla bilgi için Bölüm 8 **GELİŞMİŞ AYARLAR'a** bakın).

Ekranda, kaç fotoğraf çekildiğini, pil seviyesini, kamera veya video modunu vb. gösteren bir bilgi ekranı göreceksiniz.

LÜTFEN DİKKAT: ON modda, 3 dakika içinde herhangi bir işlem (tuş basımı) yapılmazsa kamera otomatik olarak SURVEILLANCE moduna geçer. Ardından kamera, menüdeki ayarlarınıza göre çalışır.

ON modda, görüntülerinizi indirmek için kamerayı bir bilgisayarın USB portuna bağlayabilirsiniz.

6.3. SURVEILLANCE Modu

Piller ve SD kart takıldıktan sonra istediğiniz zaman kamerayı açabilirsiniz. **START** düğmesine basıldığında kamera **SURVEILLANCE** moduna girer. Ayarlarda Mod " Motion Detection " olarak ayarlanmışsa, kamera 30 saniyelik bir gecikmeyle geri sayım yapar ve ardından görüntü yakalamaya hazır hale gelir. Mod " Time Lapse " olarak ayarlanmışsa, 30 saniyelik geri sayım

olmaz ve kamera Hızlandırılmış Çekim moduna geçmeye hazır olur. **SURVEILLANCE** moduna girdikten sonra, manuel kontrollere gerek yoktur veya mümkün değildir (kontrol tuşlarının hiçbir etkisi yoktur). Kamera, mevcut parametre ayarlarına göre otomatik olarak fotoğraf veya video çeker.

İPUCU: *Gerekirse kamerayı uyandırmak ve yeniden programlamak için START düğmesine tekrar basabilirsiniz*.

7. HÜCRESEL BAĞLANTI

7.1. GardePro Mobil Uygulamasını Yükleyin

Telefonunuza *"GardePro Mobile"* uygulamasını yüklemek için Apple Store veya Google Play'e gidin.





NOT: Bu bölümde gösterilen ekran görüntüleri yalnızca bilgilendirme amaçlıdır. Uygulamanın farklı sürümlerinde, iOS ve Android'de gerçek şema farklılık gösterebilir.

Uygulamayı kullanırken, fotoğraf ve video çekmek için gerekli olan cihazınızın depolama alanına, konumuna, kamerasına ve yerel ağına (*iOS 14 veya üzeri sürümlerde*) erişim izni vermeniz gerekmektedir.

7.2. Kameranızı Ekleyin

Open the app, Please tap **Cellular Camera**.

Uygulama, hücresel kamera ve Wi-Fi kamera *(ayrı satılır)* desteği sunan, bütünleşik bir uygulamadır.

7.3. Hesabınıza Giriş Yapın

Hücresel kameralarınızı yönetmek için hesabınıza giriş yapın, lütfen Login'e dokunun. Giriş yapmak için lütfen hesabınızı ve şifrenizi girin.

Hücresel kamerayı ilk kez kullanıyorsanız ve hesabınız yoksa, lütfen kameranın geçerli olduğu bölgeyi seçin, ardından yeni bir

hesap oluşturmak için " Sign up"a dokunun.

Not: *Kaydolduktan sonra, bir sonraki girişinizde veya şifrenizi unutup güncellemeniz gerektiğinde, lütfen seçilen bölgenin doğru olduğundan emin olun..*

7.4. Kameryı Aktive Edin

After Hesabınıza giriş yaptıktan sonra, lütfen kameranızın size yakın ve ON modda olduğundan emin olun.

Lütfen kameranızın hücresel ağını yapılandırmak için uygulamada gösterilen " Quick Start" talimatlarını (adımlarını) izleyin.Kurulum sırasında, uygulama QR kodunu taramak için kamera gibi erişim izinleri isteyebilir, işlemi tamamlamak için lütfen izin verin.Hızlı Başlangıç'ın son adımında, kamera MENU ayarlarındaki "Activation Code"na gidin ve QR kodunu uygulamayla tarayın.

Tarama tamamlandıktan sonra, kamera SIM kartı etkinleştirmeye



başlar, çıkmak için MENU'ye basabilirsiniz. Kamera ekranının üst kısmındaki simgeler buna göre değişecektir *(Şekil 6).*

Şekil 6:Kamera ekranının üst kısmındaki simgeler

Hücresel bağlantı kurulana ve cihaz etkinleşene kadar bekleyin (ekranının üst çubuğunda aşağıdaki simgeler görünene kadar)



Etkinleştirme sırasında, hücresel durumu gösteren simgeler bulunur:

Kategori	Simge	Tanım
Cellular Signal		SIM kart algılanmadı.
		Kamera, kullanılabilir hücresel ağ arıyor.
		Hücresel ağ hizmeti mevcut değil.
		"4G" ifadesi, kameranın 4G hücresel ağını kullandığını gösterir; yerel hücresel ağa bağlı olarak otomatik olarak "3G"ye geçebilir ve beyaz "sinyal çubuğu" sinyal gücünü gösterir. *Not: 3G veya 4G hücresel ağda, kamera resim veya video gönderebilir.*
Cellular Connection		Hücresel ağ bağlantısı yok.
		Kamera, hücresel ağ kapsama alanı dışında bulunuyor.
		Hücresel ağ bağlantısı başarıyla kuruldu.
Device Activation		Kamera etkinleştirilmemiş.
		Kamera ve SIM kart uyumlu değil (örneğin, kamera başka bir SIM kartla eşleştirilmiş).
		Kamera başarıyla etkinleştirildi.

Uygulamada, cihaz etkinleştirildikten sonra, uygulamadaki turuncu çubuk yeşil bir çubuğa dönüşecektir *(Şekil 7-8)*

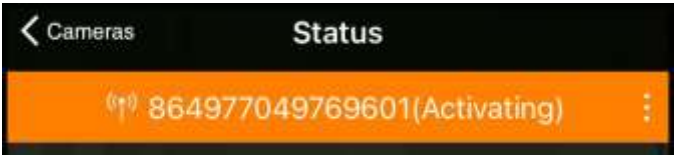

Şekil 7: Etkinleştiriliyor



Şekil 8: Etkinleştirildi

"864977049769601" (örnek olarak hücresel kimlik numarası) numarası, kameranızın adına dönüşecektir (örneğin, kameranızın adını "JOHN" olarak programladıysanız). Lütfen bu kimlik numarasının farklı kameralar ve SIM kartları için değişiklik gösterebileceğini unutmayın.

7.5. Uygulama Gezinmesi

Kamera tamamen etkinleştirildikten sonra uygulamada gezinmeye başlayabilirsiniz. Uygulama 4 ana sekme sunar: Plan, Durum, Ayarlar ve Galeri. Daha ayrıntılı bir kılavuz için lütfen şu adresi ziyaret edin: ***www.zopudt.com/support/cell***

Sekme	Tanım
Plan	Mevcut veri planınızın durumunu listeleyin; örneğin, kalan toplam geçerli gün sayısı ve bu dönem için kalan veri planı miktarı. Yeni bir plan sipariş edebilir veya isteğe bağlı olarak HD fotoğraf ve video sipariş edebilirsiniz.
Status	Pil seviyesi, toplam SD kart kapasitesi ve kullanılan kapasite, kameranın dahili sıcaklığı ve çekilen fotoğraf sayısı dahil olmak üzere kamera durumu.
Settings	Kamera ayarlarını (mod, görüntü kalitesi vb.) görüntüleyin veya programlayın.
Gallery	Fotoğraf makinesinin çektiği resimleri veya videoları inceleyin veya indirin.

7.6. İlk Resmi Çek

Kamerayı başarıyla etkinleştirdikten sonra, kameradan ilk resmi almak istiyorsunuz:

- Uygulamayı açın, ***Settings*** sekmesine gidin, ***Transfer on Each Capture*** seçeneğini ON konumuna getirin.
- Kamerayı açın, kameranın açık olduğundan emin olun *(ekran açık)*. Kamera hücresel ağa başarıyla bağlandıktan sonra *(kameranın ekranının üst kısmındaki simgeler aşağıdaki gibi gösterilir),*



START düğmesine basın ve kameranın gözetim moduna girmesini bekleyin.

- Kameranın önünden geçin.
- Uygulamadaki Galeri sekmesini kontrol edin, genellikle birkaç dakika içinde kameradan gönderilen resmi göreceksiniz.

- İlk resmi başarıyla aldıktan sonra, daha fazla pil tüketimini önlemek için lütfen ***Transfer on Each Capture*** seçeneğini OFF konumuna getirin.

Daha fazla bilgi için lütfen ***www.zopudt.com/support/cell*** adresini ziyaret edin.

7.7. View Photo or Video

Open the app Gallery tab to view, download, save or delete the photos or videos.

For more details please visit ***www.zopudt.com/support/cell***

8. GELİŞMİŞ AYARLAR

İzleme kamerası önceden ayarlanmış üretici ayarlarıyla birlikte gelir. Ayarları ihtiyaçlarınıza göre değiştirebilirsiniz. Kamera ekranı açıldıktan sonra, menüye girmek/çıkmak için **MENU** tuşuna basın. İşaretleyiciyi hareket ettirmek için **YUKARI/AŞAĞI** tuşlarına, ayarı değiştirmek için **SOL/SAĞ** tuşlarına ve değişikliği onaylamak için **OK** tuşuna basın. Değişikliği kaydetmek için her zaman **OK** tuşuna basmayı unutmayın. Aksi takdirde, yeni ayarınızı kaybedersiniz.

Ayrıca kameranızı uygulamada programlayabilirsiniz.

Not: *Uygulama üzerinden programlanan tüm kamera ayarları, bir sonraki " Cellular Transfer" döngüsüne kadar geçerli olmayacaktır. Ayar geçerli olduktan sonra, değiştirilen ayarların solundaki turuncu çubuk kaybolacaktır. Hücresel ağ iletim hızı ve güç tasarrufu göz önünde bulundurularak, uygulama fotoğraf kalitesini ve boyutunu, video kalitesini ve uzunluğunu sınırlayacaktır.*

Parametre	Ayarlar (**Bold** = varsayılan)	Tanım
Cellular	**On** Off	"ON seçeneğini belirleyerek hücresel bağlantıyı etkinleştirebilir ve uygulamayı kullanarak hücresel ağa bağlanabilirsiniz. "OFF" seçeneğini belirleyerek hücresel bağlantıyı devre dışı bırakabilir, kamerayı bağımsız modda çalıştırabilir ve pil gücünden tasarruf edebilirsiniz
Activation Code		Kamerayı etkinleştirmek için kullanılır. Kurulum sırasında uygulamada tarayın..
Cellular Info		Hücresel modem ve ağa ait detaylar; Adaptör, IMEI, Yapılandırma, Durum, Sinyal, SIM, Ağ, Ad, PIN, ICCID, IMSI, APN, PDP vb.
Cellular Transfer *(Only on app settings)*	**Transfer on Each Capture:** On/**Off**	"ON" seçeneğini seçtiğinizde, hücresel ağ, kamera tarafından her çekimden sonra resmi telefona gönderecektir. ***ÖNEMLİ Not: Bu özelliği etkinleştirmek, sık yüklemeler nedeniyle pil gücünü önemli ölçüde tüketecektir. Çoğu durumda "Kapalı" olarak ayarlayın.***
	First Transfer time: hh:mm	Cep telefonu şebekesinin telefona ilk kez fotoğraf gönderdiği anı seçin (eğer kamera fotoğraf çektiyse).

Cellular Transfer *(Only on app settings)*	**Transfer Interval:** 00:30 -24:00 (1 day)	Pil ömrünü korumak için aktarım aralığını seçin, örneğin 6, 12, 24 saat. *Not: Ağ nedenlerinden dolayı, gerçek aktarım süresi belirtilen zamandan birkaç dakika gecikebilir.*
	Max. Transfer Time: 5, 10, 15, 20 minutes	Resim veya video yükleme için maksimum süre. Miktar yetersizliği veya zayıf hücresel bağlantı nedeniyle yükleme tamamlanamazsa, bir sonraki aktarım döngüsünde devam edecektir.
	320 x 180, 640 x 360	Cep telefonuyla çekilen fotoğraflar için istediğiniz çözünürlüğü seçin *(fotoğrafları uygulama galerisinde önizleyin).*
	Motion Detection , Time Lapse, Hybrid	**Motion Detection** modunda, kamera tetiklendiğinde fotoğraf veya video çeker. **Time Lapse** modunda, kamera önceden ayarladığınız " Timelapse Interval " parametresine göre periyodik olarak fotoğraf veya video çeker. **Hibrid** mod, yukarıdakilerin her ikisini de içerir.
Cellular Photo Quality Mode	**Photo,** Video,	Fotoğraf mı yoksa video mu çekileceğini seçin.
Photo or Video	Photo+ Video	

Photo Quality	4MP - 48MP	Fotoğraflar için istediğiniz çözünürlüğü seçin.
Photo Burst	**01,** 02, 03	Tetikleme başına art arda çekilecek fotoğraf sayısını seçin.
Video Quality	1296p 1080p 720p	Daha yüksek çözünürlük daha kaliteli videolar üretir, ancak daha büyük dosyalar oluşturur ve bu da SD kart kapasitesinin daha fazlasını tüketir.
Video Length	**10 seconds**, İsteğe bağlı 3s to 5m	Video kayıt süresini seçin. *Not: Kızılötesi LED'ler daha fazla pil gücü tüketeceğinden, gece video kayıt süresini 30 saniyeden az ayarlamanız şiddetle tavsiye edilir.*
Video Sound	**On** Off	"On" seçeneğini belirlemek, sesli video kaydı yapacaktır. Ardından, yüksek, orta ve düşük seviyelerinden birini seçmek için "OK" düğmesine basın. *Not: Uygulamanın galeri sayfasındaki hafif videolarda ses yoktur.* *Galeri sayfasındaki videolarda ses bulunmamaktadır.*
Video Format	**MP4** MOV	MP4, video endüstrisindeki ana akım formatıdır. Bazı eski dijital kamera yazılımlarının MOV formatındaki videolarla çalışması gerekiyorsa MOV'u seçin.
Detection Delay	**10 seconds**, İsteğe bağlı 3s to 60m	Kameranın, bir oyun ilk algılandıktan sonra PIR sensöründen gelen sonraki tetiklemelere yanıt vermeden önce bekleyeceği en kısa süreyi seçin. Seçilen aralık boyunca kamera fotoğraf/video çekmeyecektir. Bu, hafıza kartının çok fazla gereksiz görüntüyle dolmasını önler.

PIR Sensitivity	High **Medium** Low	PIR sensörünün hassasiyetini seçin. Sıcaklık hassasiyeti etkiler. Uzaktaki nesneleri yakalamak veya daha fazla nesneyi algılamak istediğinizde Yüksek ayar uygundur, yanlış tetiklemeyi azaltmak için ise Düşük ayar iyidir.
Side Motion Sensors	On **Off**	"On" seçeneğini seçmek, yan hareket sensörlerini etkinleştirir. Daha hızlı tetikleme hızları sağlar ve hızlı hareket eden hayvanları yakalamaya yardımcı olur. İki yan hareket sensöründen herhangi biri bir hareket olayı algıladığında, kamera önceden etkinleştirilir. Hayvan, orta hareket sensörünün algılama alanına girdiğinde, kamera fotoğraf veya video çekmeye başlar. Pil gücünden tasarruf etmek için "Off" seçeneğini seçin.
Motion Test		Bu özellik, kamerayı hedef alanınıza yönlendirmenize yardımcı olur. Lütfen ***9.2. Bölümdeki*** ayrıntılara bakın.
Timelapse Interval	**First Shot Time:** hh:mm	Hızlandırılmış çekim veya Hibrit mod etkinleştirildikten sonra en erken çekim zamanını ayarlayın. Daha erken fotoğraflar almak istiyorsanız, mevcut zamandan daha sonra bir zaman ayarlamanız önerilir.

Timelapse Period	**Interval:** İsteğe bağlı 3s to 24h	Zaman aralıklı çekim aralığını ayarlayın. Bu ayar **SADECE** Mod Time Lapse veya Hybrid olarak ayarlandığında geçerlidir; kamera, PIR sensörünün herhangi bir av algılayıp algılamadığına bakılmaksızın, ayarlanan aralığa göre otomatik olarak fotoğraf/video çeker. Bu, yılan gibi soğukkanlı hayvanları veya çiçeklenme sürecini vb. gözlemlerken faydalıdır
	On **Off**	Zaman atlamalı çekim için belirli bir çalışma süresi belirlemek üzere "On" seçeneğini seçin. Kamera için en fazla 2 farklı zaman aralığı ayarlayabilirsiniz ve bu aralıkların dışında zaman atlamalı fotoğraf veya video çekimi yapılmayacaktır. *Not: Bu seçenek YALNIZCA şu durumlarda geçerlidir: Mod Zaman Atlamalı veya Hibrit olarak ayarlanmışsa*.
Date / Time	M/D/Y hh:mm	M – Ay, D – Gün, Y – Yıl hh – Saat, mm – Dakika Not: Değiştirmek için **SOL/SAĞ**" tuşunu, ayarlamak için "**YUKARI/AŞAĞI**" tuşunu kullanın. Tarih giriş formatı değişebilir. Lütfen " **Date Format** " bölümüne bakın.
Date Format	D/M/Y **M/D/Y** Y/M/D	Ekranda ve her bir çekimde gösterilecek tarih formatını seçin.
Time Format	**12h** 24h	Ekranda ve her bir çekimde gösterilecek zaman biçimini seçin. 12h - AM/PM

Temperature Unit	**°C** °F	Ekranda gösterilecek olan sıcaklık birimini seçin ve her bir çekim için aynı işlemi tekrarlayın..
Camera Name	On **Off**	Fotoğraflardaki konumu kaydetmek için Büyük Harf A-Z, 0-9 biçiminde 4 karakterli bir sayı atamak üzere On'u seçin..
Info Strip	**On** Off	Her çekimde tarih, saat, sıcaklık ve ay evresini göstermek için "On" seçeneğini işaretleyin.
Loop Recording	On **Off**	"On" seçeneğini seçmek, hafıza kartı dolduğunda en eski dosyaların yeni çekimlerle üzerine yazılmasına neden olur. "Off" seçeneği seçildiğinde ise, hafıza kartı dolduğunda kamera görüntü yakalamayı durdurur.
Operation Hours	On **Off**	Hareket Algılama için belirli bir çalışma zaman aralığı ayarlamak üzere "On" seçeneğini belirleyin. Örneğin, başlangıç saati 18:35 ve bitiş saati 8:25 olarak ayarlanırsa, kamera mevcut gün 18:35'ten ertesi gün 8:25'e kadar çalışacaktır. Belirtilen zaman aralığı dışında kamera tetiklenmeyecektir. *Not: Bu seçenek YALNIZCA Mod, Motion Detection veya Hibrid olarak ayarlanmışsa geçerlidir*.
Password	On **Off**	Kameranızı yetkisiz kullanıcılardan korumak için 4 haneli bir parola belirleyin. Parola kaybolursa, parolayı sıfırlamak için müşteri desteğiyle iletişime geçebilirsiniz..

Format SD Card	Yes **No**	SD kart biçimlendirildikten sonra tüm dosyalar silinecektir. SD kart daha önce başka cihazlarda kullanıldıysa biçimlendirmenizi şiddetle tavsiye ederiz. ***Dikkat: SD karttaki istediğiniz dosyaların önceden yedeklendiğinden emin olun!***
Factory Reset	Yes **No**	"Yes" seçeneğini belirlemek, önceki tüm ayarlarınızı üretici varsayılan ayarlarına geri döndürecektir.
Advanced Settings		Kameranın SIM kart modunu "Advanced Settings > SIM Services > Multi IMSI > Select Mode" bölümünden otomatik veya manuel olarak ayarlayın ve "Manuel" altındaki seçenekleri deneyin. Lütfen dikkatli bir şekilde değiştirin. Yalnızca kamera etkinleştirilemiyorsa veya 4G ağına bağlanamıyorsa manuel moda geçin. Modun nasıl ayarlanacağına ilişkin talimatlar için lütfen satıcının desteğiyle iletişime geçin veya şu adresi ziyaret edin: ***www.zopudt.com/support/sim***
Version	Tanımlanmış	Kameranın sürümünü görüntüleyin.

9. KAMERANIN MONTAJI VE KONUMLANDIRILMASI

9.1. Montaj

Kameranın ayarlarını evde tercihlerinize göre ayarladıktan sonra, dışarıya çıkarabilirsiniz. Av hayvanlarını izlemek veya diğer açık hava kullanımları için kurarken, doğru ve güvenli bir şekilde monte ettiğinizden emin olun. Kamerayı yaklaşık 15 cm çapında sağlam bir ağaca monte etmenizi öneririz. Kamerayı izlemek istediğiniz alandan 5 m uzakta ve 0,75-1 m yükseklikte konumlandırın. En iyi gece sonuçları için, nesneleri kameradan 3-30 m mesafede tutun. Kamerayı monte etmenin iki yolu vardır:

Ayarlanabilir montaj kayışı veya tripod yuvası.



Not: Kameranın altında, standart UNC 1/4-20 dişli vida (dahil değildir) ile tripod veya diğer aksesuarlara monte etmek için bir yuva bulunmaktadır.

9.2. Algılama Açısı ve Mesafe Testi

Seçtiğiniz alanı izlemede kameranın etkinliğini test etmek için şu adımları izleyin:

- Kamerayı **ON** moda getirin..
- MENU düğmesine basın, " Motion Test"i gidin. Kamera, hareketi algılayabilmeden önce 60 saniyeye kadar geri sayım yapacaktır. *(Not: Gerçek gecikme, hareket sensörünün ne kadar hızlı etkinleştiğine bağlı olarak daha kısa olabilir.)*
- Kamera kapağını kapatın.
- Beklenen izleme alanı içinde çeşitli konumlarda ve mesafelerde kameranın önünde hareketler yapın.
- Beyaz hareket gösterge LED'i KIRMIZI yanıp söndüğünde, kamera hareketi algılamıştır. Yanıp sönmüyorsa, konum algılama aralığının dışındadır. *(Not: Kırmızı ışık yalnızca*

merkezi PIR sensörünün 60° algılama açısı içinde hareket algılandığında yanıp söner. Yan sensörlerin görüş açısı 30°'dir ve kamerayı önceden etkinleştirmek için kullanılır; kırmızı ışığı tetiklemezler.)

- Kamera, hareket algıladığında fotoğraf çekecektir. Testten sonra, kaç kez tetiklendiğini görmek için ekrana bakın ve görüntüleri inceleyin.

Sonuçlar, kamera için en iyi yerleşimi bulmanıza yardımcı olacaktır. İdeal olarak, izlediğiniz hayvanların boyutuna bağlı olarak, yerden 75 ila 150 cm yüksekliğe monte edilmelidir.

Sıcaklık değişikliklerinden veya yakındaki hareketlerden kaynaklanan yanlış tetiklemeleri önlemek için, özellikle rüzgarlı günlerde, kamerayı ısı kaynaklarına veya yakındaki dallara ve çalılara doğrultmaktan kaçının.

Kamerayı camın arkasına monte **ETMEYİN**, çünkü pencereden hareket algılamayacaktır. Ayrıca, kamerayı herhangi bir yansıtıcı yüzeye doğrultmaktan kaçının.

10. FOTOĞRAF VEYA VİDEOLARI GÖRÜNTÜLEME

Kameranızı kurup monte ettikten sonra, çekilen görüntüleri daha sonra inceleyebilirsiniz. Kamera, fotoğraf ve videoları SD karttaki \DCIM\100MEDIA klasörüne kaydeder. Fotoğraflar DSCF0001.JPG, videolar ise DSCF0001.MP4 olarak adlandırılır. MP4 dosyalarını Windows Media Player, QuickTime ve VLC gibi popüler medya oynatıcılarında oynatabilirsiniz.

Dosyaları incelemek için birkaç seçeneğiniz vardır:

Oynatma moduna girmek ve fotoğraf veya videoları doğrudan kamera ekranında görüntülemek için ana ekrandaki "**OK**" düğmesine basın. Veya kamera açıkken, birlikte verilen USB kablosunu kullanarak bilgisayarınıza bağlayın ve SD karttan dosyaları görüntüleyin veya indirin.

Veya SD kartı bir SD kart okuyucuya (dahil değildir) takın, bilgisayarınıza bağlayın ve ardından dosyaları görüntüleyin veya indirin..

11. SORUN GİDERME

Kameranız düzgün çalışmıyorsa veya fotoğraf/video kalitesi sorunları yaşıyorsanız, lütfen şu basit ve hızlı kontrolleri yapın:

- Kameranın açık ve doğru modda olduğundan emin olun.
- SD kart bir depolama ortamı olduğundan ve bazen kararsız olabileceğinden, kameradaki SD kartı biçimlendirin veya SD kartı değiştirin.
- Gece görüşü beklendiği gibi çalışmıyorsa pilleri değiştirin..
- Gece görüntülerinin karanlık arka planı genellikle kameraya yakın engellerden gelen güçlü yansımalardan kaynaklanır. En iyi gece görüntüsünü elde etmek için, lütfen kameranın önündeki yakın engelleri (duvarlar veya ağaç gövdeleri gibi) mümkün olduğunca kaldırın veya bu engellerden kaçınmak için kameranızın kurulum konumunu ayarlayın *(Şekil 9).*



Şekil 9: Kameranın önünde yakın çekim engellerinden kaçının

Cihazınızda hala sorun yaşıyorsanız, lütfen sipariş numaranızı belirterek bizimle iletişime geçin veya web sitesini kontrol ederek en güncel yazılım ve uygulamayı kullandığınızdan emin olun. Sorununuzu çözeceğimizden emin