GardePro

E8 2.0 Pro FOTOKAPAN

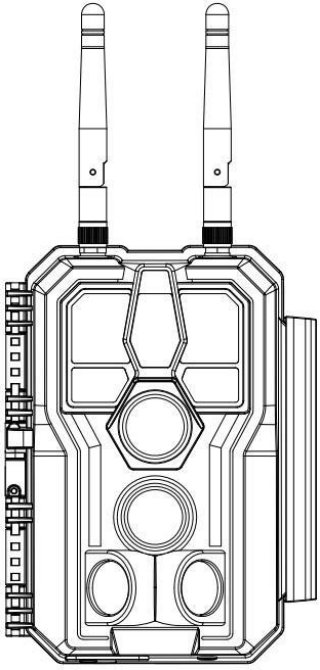

KULLANICI KİTABI

V1.2

EN: Tebrikler, en iyi izleme kameralarından birini satın aldığınız için! İş birliğiniz için teşekkür ederiz ve güveninizi kazanmak istiyoruz. Bu üründen tamamen memnun kalmanız için lütfen bu kılavuzdaki talimatlara bakın. Başka sorularınız veya endişeleriniz varsa, lütfen bizimle iletişime geçin:

 support@gardepro.com

 EU: support.eu@gardepro.com

 www.gardepro.com

İÇİNDEKİLER

1. KUTU İÇİNDEKİLER 1
2. ÖNEMLİ NOT 1
3. PARÇALAR VE KONTROLLER 1
4. PİL VE SD KARTIN TAKILMASI 4
4.1. Pilin Takılması 4
4.2. SD Kartın Takılması 5
5. KAMERANIN KULLANIMI 5
6. KAPALI, AÇIK VE GÖZETİM MODLARI 5
6.1. OFF Modu 6
6.2. ON Modu 6
6.3. SURVEILLANCE Modu 7
7. Wi-Fi BAĞLANTISI 7
7.1. GardePro Mobil Uygulamasını Yükleyin 7
7.2. Wi-Fi ve Bluetooth'u Etkinleştirin 8
7.3. Kameranızı Ekleyin 8
7.4. Kameranızı Arayın ve Bağlayın 8
7.5. Uygulama Gezinmesi 10
7.6. Kameranızı Yönetin 10
8. GELİŞMİŞ AYARLAR 11
9. MONTAJ VE KONUMLANDIRMA 17
9.1. Montaj 17
9.2. Algılama Açısı ve Mesafe Testi 17
10. FOTOĞRAFLARI VEYA VİDEOLARI İNCELEYİN .. 18
11. SORUN GİDERME 19

1. KUTU İÇERİĞİ

1 x Kamera, 1 x Montaj Kayışı, 2 x Anten, 1 x Kamera Kullanım Kılavuzu, 1 x USB Kablosu, 1 x Lityum-iyon Pil Paketi (önceden takılı), 1 x Pil Kullanım Kılavuzu.

Not: USB güç adaptörü dahil değildir (kullanıcı tarafından temin edilir).

2. ÖNEMLİ NOT

Lütfen pil paketini kameranızı çalıştırmak için ilk kez kullanmadan önce Pil Kullanım Kılavuzunu ve Güvenlik Gereksinimlerini dikkatlice okuyun ve referans olarak saklayın.

DİKKAT: Kamera düşük pil seviyesi nedeniyle açılmıyorsa, lütfen önce pili şarj edin.

Tam boyutlu bir SDHC/SDXC hafıza kartı gereklidir (maksimum kapasite 512 GB). En iyi fiyat-performans oranını elde etmek için SanDisk 32 GB SDHC Class 10 hafıza kartlarının kullanılması önerilir.

İlk kullanımdan önce, lütfen menü ayarlarındaki "SD Kartı Biçimlendir" seçeneğini kullanarak SD kartınızı kamerada biçimlendirin.

3. PARÇALAR VE KONTROLLER

Kamera, ön görünümde 36 adet yüksek verimli kızılötesi LED, LED Göstergeler, Lens, PIR Sensörleri ve Kilit Tokası ile donatılmıştır (Şekil 1).***İPUCU:*** *Kullanım sırasında siyah PIR Lens kirlenebilir veya çizilebilir, ancak güvenilir tasarım nedeniyle performansı etkilemez. Temizlemeniz gerekiyorsa, lütfen üfleyerek veya kiri çok hafifçe kazıyarak temizlemeyi deneyin. Lütfen silmeye çalışmayın, bu daha fazla çizilmeye neden olabilir.*

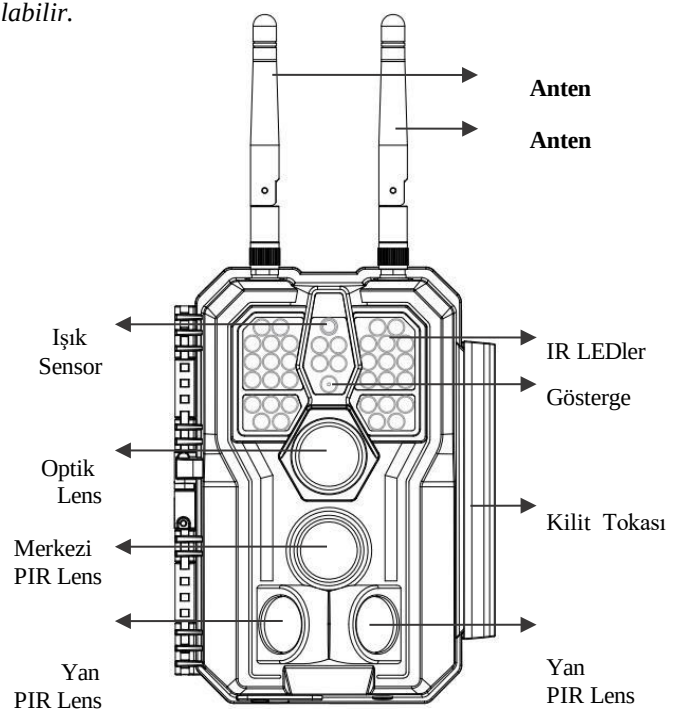

Antenleri takın: Antenler, paket kutusunun sağ tarafındaki aksesuar yuvasına yerleştirilir. Lütfen antenleri kameranın üst kısmındaki montaj tabanına vidalayın ve her birini iyice sıkın *(Şekil 1).*Kamera, harici cihazlar için aşağıdaki bağlantıları sağlar: USB bağlantı noktası ve DC güç girişi, vb. *(Şekil 2).*

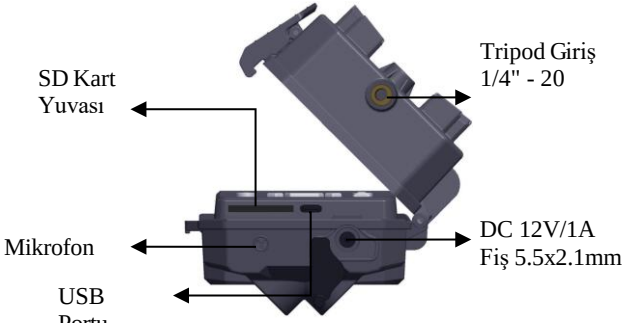

Figure 2: Alt Görünüm

Kameranın arkasında bir güvenlik kablosu deliği ve iki askı deliği bulunmaktadır. Askı, askı deliklerinden geçirilerek ve askının ucu sıkıca çekilerek ağaç gövdesine güvenli bir şekilde sabitlenebilir *(Şekil 3).*

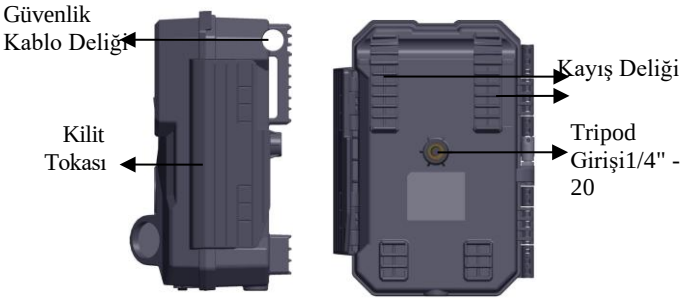

Figure 3: Sağ / Arka Görünüm

Kamerada, resim veya videoları incelemek ve menüyü görüntülemek için kullanılabilen 2,4 inçlik dahili bir LCD ekran ve kolay programlama ve çalıştırma için özel bir tuş takımı tasarımı bulunmaktadır; ayrıca şarj edilebilir bir pil de dahildir *(Şekil4)*.

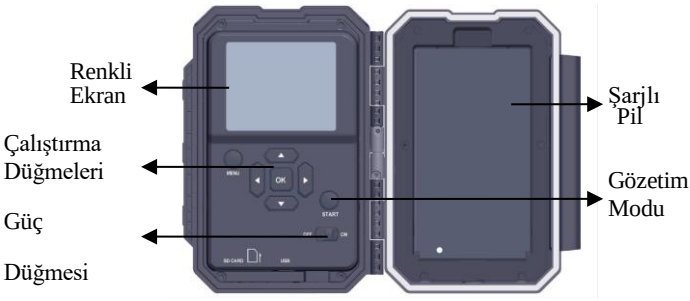

Şekil 4: İç Görünüm

Güç düğmesi, kamerayı açmak (ON mod) veya kapatmak (OFF mod) için kullanılır. START düğmesi, ayarlarınıza göre kamerayı hızlıca gözetim moduna (hareket algılama) veya zaman atlamalı çekim moduna geçirmek için kullanılır (Şekil 4). Kamera gözetim modundayken, kamerayı uyandırmak için START düğmesine basın.

4. PİLİN VE SD KARTIN TAKILMASI

4.1. Bataryanın takılması

Pil takımının doğru takılıp takılmadığını kontrol edin. *(Şekil 5).*



Şekil5: Pilin ve SD Kartın Takılması

4.2. SD Kartın takılması

Fotoğraf makinesini çalıştırmaya başlamadan önce (makine kapalıyken) SD kartı takın. *(Şekil 5).*

- Insert SD kartı, etiketli tarafı yukarı bakacak şekilde kart yuvasına takın. "Klik" sesi, kartın başarıyla takıldığını gösterir. Özellikle kart başka cihazlarda kullanılmışsa, ilk kullanımdan önce kameranın "Format SD Card" menü seçeneğini kullanarak SD kartı biçimlendirmeniz önerilir.
- SD kartı çıkarmak için, kartı hafifçe içeri doğru itin (önce içeri itmeden çekmeye çalışmayın). SD kart veya pil takmadan veya çıkarmadan önce kameranın gücünün OFF modunda olduğundan emin olun.

5. KAMERAYI KULLANMA

Fotoğraf makinenize pili ve SD kartı taktıktan sonra, onu dışarı çıkarabilir, gerekirse bir ağaca monte edebilir, açabilir, START düğmesine basabilir ve fotoğraf çekmeye bırakabilirsiniz. Ancak, öncelikle kullanım kılavuzunu ve fotoğraf makinenizi kullanarak içeride biraz zaman geçirmenizi ve kontrolleri öğrenmenizi şiddetle tavsiye ederiz. En azından, fotoğraf makinesinin çekilen fotoğraflara tarih ve saati (veya tarihi eklememe seçeneğini) kaydetmesini, isterseniz fotoğraf yerine video klip çekmeyi öğrenmeyi ve ağaca monte etme konusunda bazı ipuçlarını okumayı isteyebilirsiniz.tree.

6. OFF, ON, ve SURVEILLANCE MODLARI

Kameranın üç temel çalışma modu vardır:

- **OFF** modu: Güç düğmesi **OFF** durumunda (Kamera kapalı).
- **ON** modu: Güç düğmesi **ON** durumunda (Kamera açık ve ekran açık).
- **SURVEILLANCE** modu: Kamera açıldığında, gözetim moduna girmek için **START** düğmesine basın. Ekran kapalıyken, kamera bekleme moduna geçer ve ayarlarınıza göre çalışır.

6.1. OFF Modu

SD kart veya pil değiştirme veya cihazı taşıma gibi herhangi bir işlem yapılması gerektiğinde "güvenli" moddur. Ve elbette, kamerayı saklarken veya kullanmadığınızda, modu **OFF.** konuma getireceksiniz. Lütfen **OFF** modda bile kameranın az miktarda güç tükettiğini unutmayın. Kamera uzun süre kullanılmayacaksa pili pil yuvasından çıkarmak iyi bir fikirdir..

6.2. ON Modu

ON modda, dahili ekranı yardımıyla kameranın ayarlarını kontrol edebilir ve değiştirebilirsiniz. **MENU** tuşuna basarak menüden erişebileceğiniz bu ayarlar, fotoğraf veya video çözünürlüğünü, fotoğraflar arasındaki aralığı değiştirmenize, zaman damgasını açıp kapatmanıza vb. olanak tanır. *(Daha fazla bilgi için Bölüm **8 GELİŞMİŞ AYARLAR**'a bakın.).*

Ekranda, çekilen fotoğraf sayısı, pil seviyesi, kamera veya video modu gibi bilgileri gösteren bir bilgi ekranı göreceksiniz.

***LÜTFEN DİKKAT**: **ON** moddayken, 5 dakika içinde herhangi bir işlem (tuş basımı) yapılmazsa kamera otomatik olarak **SURVEILLANCE** moduna geçer. Ardından kamera, menüdeki ayarlarınıza göre çalışır.*

ON moddayken, fotoğraflarınızı indirmek için kamerayı bilgisayarın USB portuna bağlayabilirsiniz.

6.3. SURVEILLANCE Modu

Pil ve SD kart takıldıktan sonra istediğiniz zaman kamerayı açabilirsiniz.**START** düğmesine basıldığında kamera **SURVEILLANCE** moduna geçer. Ayarlarda Mod "Hareket Algılama" olarak ayarlanmışsa, kamera 30 saniyelik bir gecikmeyle geri sayım yapar ve ardından görüntü yakalamaya hazır hale gelir. Mod "Hızlandırılmış Çekim" olarak ayarlanmışsa, 30 saniyelik geri sayım olmaz ve kamera Hızlandırılmış Çekim moduna geçmeye hazır olur.

SURVEILLANCE moduna geçildiğinde, manuel kontrollere gerek kalmaz veya mümkün değildir (kontrol tuşlarının hiçbir etkisi yoktur Kamera, mevcut parametre ayarlarına göre otomatik olarak fotoğraf veya video çeker. (mevcut parametre ayarlarına göre).

İPUCU: *Gerekirse kamerayı uyandırmak ve yeniden programlamak için* ***START*** *düğmesine tekrar basabilirsiniz.*

7. Wi-Fi BAĞLANTISI

7.1. GardePro Mobil Uygulamasını Yükleyin

Telefonunuza "**GardePro Mobile**" uygulamasını yüklemek için Apple Store veya Google Play'e gidin. ***Yasal uyarı:*** Apple ve Apple Logosu, ABD ve diğer ülkelerde tescilli Apple Inc.'in ticari markalarıdır. Google Play ve Google Play logosu, Google LLC'nin ticari markalarıdır..





NOT: *Bu bölümde gösterilen ekran görüntüleri yalnızca bilgilendirme amaçlıdır. Uygulamanın farklı sürümlerinde, iOS ve Android'de gerçek şema farklılık gösterebilir.*

GardePro Mobile uygulamasını (bundan sonra uygulama olarak anılacaktır) kullanırken lütfen uygulamaya cihazınızın Wi-Fi, Bluetooth, depolama, konum ve kamera erişim izni verin ve (iOS 14 veya üzeri sürümlerde) yerel ağı etkinleştirin; bunlar fotoğraf ve video çekmek için gereklidir.

7.2. Wi-Fi ve Bluetooth'u Etkinleştirin

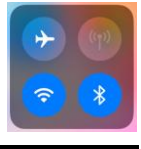

Uygulamayı açmadan önce cep telefonunuzda **Wi-Fi** ve **Bluetooth**'u etkinleştirin. Bu adım isteğe bağlıdır, ancak uygulama ile kamera arasındaki bağlantıyı hızlandırabilir..

7.3. Kameranızı Ekleyin



Kameranızın açık modda olduğundan ve duvar veya cam kapı gibi engellerin bulunmadığı açık bir alanda, yakın mesafede (en fazla 50 m / 165 ft) olduğundan emin olun. Bağlantı

başarısız olursa, adım adım kameraya yaklaşmayı deneyin.

Uygulamayı açın, **Wi-Fi kameraya** dokunun.

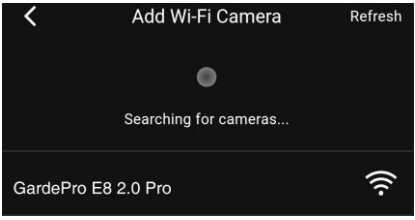

NOT: *Uygulama, Wi-Fi kamera ve hücresel kamera (ayrı satılır) desteği sunan, bütünleşik bir uygulamadır..*

7.4. Kameranızı Arayın ve Bağlantı Kurun

Varsayılan olarak, kamera adı atanmamışsa listede kamera "GardePro E8 2.0 Pro" kimliğiyle gösterilecektir.

Ayarlarda kamera adını belirledikten sonra kamera kimliği güncellenecektir (XXXX 4 karakterlik bir seçenektir, kamera adınızı belirleyebilirsiniz).
Uygulama otomatik olarak yakındaki tüm Wi-Fi özellikli izleme kameralarını arar, lütfen kameranızın Wi-Fi menzili içinde olduğundan emin olun. Bu işlem 15 saniyeye kadar sürebilir. Listede hiçbir cihaz görünmüyorsa, lütfen sağ üst köşedeki Refresh düğmesine tıklayın

Eklemek istediğiniz kameraya dokunun. Uygulama kameranıza bağlanmaya başlar. Uygulama ile kamera arasında Bluetooth ve Wi-Fi bağlantısının kurulması 15 saniyeye kadar sürebilir. 4 adım vardır (Resim çıkarılmıştır):
Adım 1 – Bluetooth ile bağlantı kuruluyor…
Adım 2 – Kamera etkinleştiriliyor…
Adım 3 – Wi-Fi aranıyor… Wi-Fi bağlantısı sırasında kamera ekranı kapanacaktır.
Adım 4 – Wi-Fi ile bağlantı kuruluyor …

Sistemden bağlantıyı onaylamanızı veya başlatmanızı isteyen bir açılır pencere mesajı görünürse, Wi-Fi bağlantısına izin vermek için lütfen "**Join**" düğmesine dokunun..

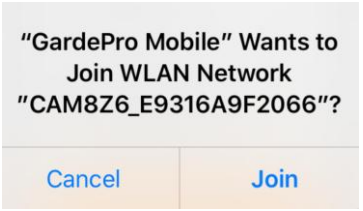

"CAM8Z6_E9316A9F2066" dizesi, kamerada Wi-Fi bağlantısına izin veren Wi-Fi erişim noktasının adıdır. Kameralar arasında CAM8Z6 öneki sabittir, E9316A9F2066 ise farklı kameralarda değişebilen dahili kamera tanımlayıcısıdır..

NOT: *Android cihazlarda, uygulamayı kameraya bağlamak için izin isteyen farklı sistem açılır pencere mesajlarıyla karşılaşabilirsiniz, çünkü cep telefonu üreticileri bu sistem uyarılarını sıklıkla özelleştirir ve değiştirir.*

İPUCU: *Uygulama kameraya bağlandığında, KIRMIZI gösterge bir kez yanıp sönecektir.*

7.5. App Navigasyonu

Uygulama 4 ana özellik sunuyor: **Live, Status, Settings and Gallery.**

Sekme	Tanım
Live	Önizleme, manuel fotoğraf veya video çekme.. ***Not:*** *Wi-Fi kameranız bağlıyken hareket algılama devre dışı bırakılacaktır. Wi-Fi kameranızın bağlantısını kestiğinizde veya uygulamayı 90 saniye boyunca kapattığınızda tekrar etkinleştirilecektir.*
Status	Pil seviyesi, toplam hafıza kartı kapasitesi ve kullanılan kapasite, kameranın iç sıcaklığı, hafıza kartında saklanan fotoğraf ve video sayısı, kamera modeli, yazılım sürüm numarası vb. dahil olmak üzere kamera durumu..
Settings	Kamera ayarlarını (mod, görüntü kalitesi vb.) görüntüleyin veya programlayın.
Gallery	Kameranın çektiği resimleri veya videoları inceleyin veya indirin.

7.6. Kameranızı Yönetin

Kameranızı yönetmek için "**GardePro E8 2.0 Pro**" kamera kimliğine dokunun; bu işlem mevcut kameranın bağlantısını kesmeyi, kaldırmayı, yeniden bağlamayı veya yeni bir kamera eklemeyi içerir *(Şekil 6).*

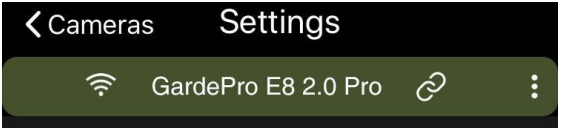

Şekil 6: Kameranızı Yönetin

Not: *Telefonunuzda, uygulama kapatıldığında veya arka planda çalışırken, Wi-Fi bağlantısı için en fazla 90 saniyelik bir zaman*

aşımı süresi vardır.

Uygulama ve kamera arasındaki bağlantı zaman aşımından önce, yeniden bağlanmadan uygulamayı tekrar açabilir ve kullanabilirsiniz. Ancak, Wi-Fi zaman aşımı tamamlanana kadar kamera çalışmaz (hareket algılamaz). Zaman aşımından önce, kameranın hareket algılamasını sağlamak için Wi-Fi bağlantısını manuel olarak kesmeniz gerekir.

8. GELİŞMİŞ AYARLAR

İzleme kamerası önceden ayarlanmış üretici ayarlarıyla birlikte gelir. Ayarları ihtiyaçlarınıza göre değiştirebilirsiniz. Kamera ekranı açıldıktan sonra, menüye girmek/çıkmak için MENÜ tuşuna basın. İşaretleyiciyi hareket ettirmek için YUKARI/AŞAĞI tuşlarına, ayarı değiştirmek için SOL/SAĞ tuşlarına ve değişikliği onaylamak için OK tuşuna basın. Değişikliği kaydetmek için her zaman OK tuşuna basmayı unutmayın. Aksi takdirde, yeni ayarınız kaybolur.

Parameter	Settings (**Bold**=default)	Description
WIFI	**On**/Off	Wi-Fi'yi etkinleştirmek için "ON" seçeneğini belirleyin; bu sayede kamerayı uygulamaya bağlayabilirsiniz. Wi-Fi sinyalinin iyi olmadığını düşünüyorsanız veya yakınınızda birden fazla Wi-Fi kamera varsa, yalnızca CHX'i değiştirmek için "OK" düğmesine basın. Wi-Fi'yi devre dışı bırakmak için "OFF" seçeneğini belirleyin; bu durumda kamera bağımsız modda çalışacak ve pil gücünden tasarruf edecektir.

Mode	**Motion Detection,** Time Lapse, Hybrid	**Motion Detection** modda, kamera tetiklendiğinde fotoğraf veya video çeker. **Time Lapse** modunda, kamera önceden ayarladığınız "Hızlandırılmış Çekim Aralığı" na göre periyodik olarak fotoğraf veya video çeker. **Hybrid** mod, yukarıdakilerin her ikisini de içerir..

Photo or Video	**Photo,** Video Photo+ Video	Fotoğraf veya video çekileceğini seçin..
Photo Quality	4MP - 64MP	Fotoğraflar için istediğiniz çözünürlüğü seçin.
Photo Burst	**01,** 02, 03, 04, 05	Tetikleme başına art arda çekilecek fotoğraf sayısını seçin.
Video Quality	**2160p 4K** 1440p 2K 1080p	Daha yüksek çözünürlük daha kaliteli videolar üretir, ancak daha büyük dosyalar oluşturur; bu da SD kart kapasitesinin daha fazlasını kullanır.
Video Length	**10 seconds**, İsteğe bağlı 3s to 5m	Video kayıt süresini seçin. ***Not:*** *Kızılötesi LED'ler fazla pil gücü tüketeceğinden, gece video çekim süresini 30 sn.den az ayarlamanız şiddetle tavsiye edilir.*
Video Sound	**On** Off	**On** seçeneğini belirlemek, sesli video kaydını başlatacaktır. Ardından "OK" düğmesine basarak ses seviyesini yüksek, orta ve düşük seçeneklerinden birini seçin.

Video Format	**MP4** MOV	MP4, video endüstrisindeki ana formattır. Bazı eski dijital kamera yazılımlarının MOV formatındaki videolarla çalışması gerekiyorsa MOV'u seçin.
Detection Delay	**10 saniye,** 0 saniyeden 60 dakikaya kadar isteğe bağlı.	Kameranın, bir oyun ilk algılandıktan sonra PIR sensöründen gelen sonraki tetikleyicilere yanıt vermeden önce bekleyeceği en kısa süreyi seçin. Seçilen aralık boyunca kamera fotoğraf/video çekmeyecektir. Bu, hafıza kartının çok fazla gereksiz görüntüyle dolmasını önler. 0, mümkün olan en hızlı şekilde çekim anlamına gelir ***Not: Mod*** *"Time Lapse"* olarak ayarlanmışsa bu seçenek geçersizdir.
PIR Sensitivity	High, **Medium** Low	PIR sensörünün hassasiyetini seçin. Sıcaklık hassasiyeti etkiler. Ortam sıcaklığı yüksek olduğunda veya uzaktaki nesneleri yakalamak ya da daha fazla alanı görüntülemek istediğinizde Yüksek ayar uygundur; Orta/Düşük ayar ise soğuk havalarda ve daha az yanlış tetikleme için faydalıdır. ***Not: Mod*** *"Time Lapse"* olarak ayarlanmışsa bu seçenek geçersizdir
False Trigger Suppressi on	High Medium **Low**	Yanlış tetikleme önleme derecesi düşükten yükseğe doğru kademeli olarak artmaktadır. Kamera aşırı yanlış tetikleme sorunu yaşıyorsa, örneğin hareketli nesne olmadan çok sayıda fotoğraf çekiyorsa, önleme seviyesini "High" olarak ayarlamanız önerilir.

Side Motion Sensors	On **Off**	**ON** seçeneğini seçmek, yan hareket sensörlerini etkinleştirir. Daha hızlı tetikleme hızları sağlar ve hızlı hareket eden hayvanları yakalamaya yardımcı olur. İki yan hareket sensöründen herhangi biri bir hareket olayı algıladığında, kamera önceden etkinleştirilir. Hayvan, orta hareket sensörünün algılama alanına girdiğinde, kamera fotoğraf veya video çekmeye başlar.Pil gücünden tasarruf etmek için **OFF** seçeneğini seçin.
Motion Test		Bu özellik, kamerayı hedef alanınıza yönlendirmenize yardımcı olur. Ayrıntılar için lütfen **9.2. Bölüme** bakın.
Timelapse Interval	**First Shot Time:** hh:mm	Time Lapse veya Hibrid mod etkinleştirildikten sonra en erken çekim zamanını ayarlayın. Daha erken fotoğraf almak istiyorsanız, mevcut zamandan daha sonra ayarlamanız önerilir.
	Interval: isteğe bağlı 3s to 24h	Zaman aralıklı çekim aralığını ayarlayın. Bu seçenek YALNIZCA **Mod** Time Lapse yada Hybrid, olarak ayarlandığında geçerlidir; kamera, PIR sensörünün herhangi bir av algılayıp algılamadığına bakılmaksızın, ayarlanan aralığa göre otomatik olarak fotoğraf/video çeker. Bu, yılan gibi soğukkanlı hayvanları veya çiçeklenme sürecini vb. gözlemlerken faydalıdır. ***Not: Mod*** *"Motion Detection"* olarak ayarlanmışsa bu seçenek geçersizdir.

Timelapse Period	On **Off**	Zaman atlamalı çekim için belirli bir çalışma süresi belirlemek üzere **ON** seçeneğini seçin. Kamera için en fazla 2 farklı zaman aralığı ayarlayabilirsiniz ve bu aralıkların dışında zaman atlamalı fotoğraf veya video çekimi yapılmayacaktır.***Not:*** *Bu seçenek YALNIZCA Mod Time Lapse yada Hybrid* olarak ayarlanmışsa geçerlidir.
Date/Time	M/D/Y hh:mm	M – Ay, D – Gün, Y – Yıl hh – Saat, mm – Dakika ***Not:*** *"SOL/SAĞ" tuşunu kullanarak geçiş yapın, "YUKARI/AŞAĞI" tuşunu kullanarak ayarlayın. Tarih giriş formatı değişebilir. Lütfen "**Date Format**" bölümüne bakın.*
Date Format	D/M/Y **M/D/Y** Y/M/D	Ekranda ve her bir çekimde gösterilecek tarih formatını seçin.
Time Format	**12h** 24h	Ekranda ve her bir çekimde gösterilecek zaman biçimini seçin. 12h - AM/PM
Temperature Unit	°C **°F**	Ekranda gösterilecek olan sıcaklık birimini seçin ve her bir çekim için aynı işlemi tekrarlayın..
Camera Name	On **Off**	Fotoğraftaki konumu kaydetmek için 4-18 karakterlik bir kod (a/A-z/Z harfleri, 0-9 rakamları) atamak üzere **On** seçeneğini belirleyin.
Info Strip	**On** Off	Her çekimde tarih, saat, sıcaklık ve ay evresini göstermek için **On** seçeneğini belirleyin

Loop Recording	On **Off**	**On** seçeneğini seçmek, hafıza kartı kapasitesine ulaştığında en eski dosyaların yeni çekimlerle üzerine yazılmasına neden olur.**Off** seçeneği seçildiğinde ise, hafıza kartı kapasitesine ulaştığında kamera görüntü yakalamayı durdurur.,
Operation Hours	On **Off**	Hareket Algılama için belirli bir çalışma zaman aralığı ayarlamak üzere **ON** seçeneğini belirleyin. Örneğin, başlangıç saati 18:35 ve bitiş saati 8:25 olarak ayarlanırsa, kamera mevcut gün 18:35'ten ertesi gün 8:25'e kadar çalışacaktır.Belirtilen zaman aralığı dışında kamera tetiklenmeyecektir.. ***Not:*** *Bu seçenek YALNIZCA Motion Detection yada Hybrid olarak ayarlanmışsa geçerlidir.*
Password	On **Off**	Kameranızı yetkisiz kullanıcılardan korumak için 4 haneli bir parola belirleyin. Parola kaybolursa, parolayı sıfırlamak için müşteri desteğiyle iletişime geçebilirsiniz..
Format SD Card	Yes **No**	Hafıza kartını biçimlendirdikten sonra tüm dosyalar silinecektir. Hafıza kartı daha önce başka cihazlarda kullanılmışsa, biçimlendirmeniz şiddetle tavsiye edilir.***Dikkat: Hafıza kartındaki istediğiniz dosyaların önceden yedeklendiğinden emin olun!***
Factory Reset	Yes **No**	"Yes" seçeneğini belirlemek, tüm önceki ayarlarınızı üretici varsayılan ayarlarına geri döndürecektir.

Advanced Settings		Teşhis amaçlı kullanım içindir.
Version	Tanımlanmış	Kameranın sürümünü görüntüleyin.

9. MONTAJ VE KONUMLANDIRMA

9.1. Montaj

Kameranın ayarlarını evde tercihlerinize göre ayarladıktan sonra, dışarıya çıkarabilirsiniz. Av hayvanlarını izlemek veya diğer açık hava kullanımları için kurarken, doğru ve güvenli bir şekilde monte ettiğinizden emin olun. Kamerayı yaklaşık 15 cm çapında sağlam bir ağaca monte etmenizi öneririz. Kamerayı izlemek istediğiniz alandan 5-5 metre uzakta ve 0,75-1 metre yükseklikte konumlandırın. En iyi gece sonuçları için, nesneleri kameradan 3-30 metre mesafede tutun..

Kamerayı monte etmenin iki yolu vardır:



ayarlanabilir montaj kayışı veya tripod yuvası kullanılarak.***Not:*** *Kameranın hem alt hem de arka tarafında dişli yuvalar bulunur; bu sayede standart bir UNC 1/4-20 vida (dahil değildir) kullanılarak tripod veya diğer aksesuarlara monte edilebilir.*

9.2. Algılama Açısı ve Mesafe Testi

Kameranın seçtiğiniz alanı izlemedeki etkinliğini test etmek için şu adımları izleyin:

- Kamerayı **ON** moduna getirin
- **MENÜ** düğmesine basın, " **Motion Test** "e gidin. Kamera, hareketi algılayabilmeden önce 60 saniyeye kadar geri sayım yapacaktır. ***(Not:*** *Gerçek gecikme, hareket sensörünün ne kadar hızlı etkinleştiğine bağlı olarak daha kısa olabilir.)*
- Kanera kapağını kapatın

- Beklenen izleme alanı içinde çeşitli konumlarda ve mesafelerde kameranın önünde hareketler yapın.
- Beyaz hareket gösterge LED'i **KIRMIZI** yanıp söndüğünde, kamera hareketi algılamıştır. Yanıp sönmüyorsa, konum izleme alanı içindedir. Algılama aralığının dışında. ***(Not:*** *Kırmızı ışık yalnızca merkezi PIR sensörünün 60° algılama açısı içinde hareket algılandığında yanıp söner. Yan sensörlerin görüş açısı 30°'dir ve kamerayı önceden etkinleştirmek için kullanılır; kırmızı ışığı tetiklemezler.)*
- Kamera, hareket algıladığında fotoğraf çekecektir. Testten sonra, kaç kez tetiklendiğini görmek için ekrana bakın ve görüntüleri inceleyin.
  Sonuçlar, kamera için en iyi yerleşimi bulmanıza yardımcı olacaktır. İdeal olarak, izlediğiniz hayvanların boyutuna bağlı olarak, yerden 75 ila 150 cm yüksekliğe monte edilmelidir. Sıcaklık değişikliklerinden veya yakındaki hareketlerden kaynaklanan yanlış tetiklemeleri önlemek için, özellikle rüzgarlı günlerde, kamerayı ısı kaynaklarına veya yakındaki dallara ve çalılara doğrultmaktan kaçının.
  Kamerayı camın arkasına monte **ETMEYİN**, çünkü pencereden hareket algılamayacaktır. Ayrıca, kamerayı herhangi bir yansıtıcı yüzeye doğrultmaktan kaçının..

10. FOTOĞRAFLARI VEYA VİDEOLARI İNCELEYİN

Kamerayı kurup monte ettikten sonra, çekilen görüntüleri daha sonra inceleyebilirsiniz. Kamera, fotoğraf ve videoları SD karttaki \DCIM\100MEDIA klasörüne kaydeder. Fotoğraflar DSCF0001.JPG, videolar ise DSCF0001.MP4 olarak adlandırılır. MP4 dosyalarını Windows Media Player, QuickTime ve VLC gibi popüler medya oynatıcılarında oynatabilirsiniz.
Dosyaları incelemek için birkaç seçeneğiniz vardır:
Ana ekranda "OK" düğmesine basarak oynatma moduna girin ve fotoğrafları veya videoları doğrudan kamera ekranında

görüntüleyin. Veya kamera açıkken, birlikte verilen USB kablosunu kullanarak bilgisayarınıza bağlayın ve SD karttan dosyaları görüntüleyin veya indirin.
Veya SD kartı bir SD kart okuyucuya (dahil değildir) takın, bilgisayarınıza bağlayın ve ardından dosyaları görüntüleyin veya indirin.

11. SORUN GİDERME

Kameranız düzgün çalışmıyorsa veya fotoğraf/video kalitesi sorunları yaşıyorsanız, lütfen şu basit ve hızlı kontrolleri yapın:

- Kameranın açık ve doğru modda olduğundan emin olun.
- SD kartı kamerada biçimlendirin veya SD kartı değiştirin, çünkü SD kart bir depolama ortamıdır ve bazen kararsız olabilir
- Gece görüşü beklendiği gibi çalışmıyorsa pil gücünü kontrol edin.
- Gece görüntülerinin karanlık arka planı genellikle kameraya yakın engellerden gelen güçlü yansımalardan kaynaklanır. En iyi gece görüntüsünü elde etmek için, lütfen kameranın önündeki yakın engelleri (duvarlar veya ağaç gövdeleri gibi) mümkün olduğunca kaldırın veya bu engellerden kaçınmak için kameranızın kurulum konumunu ayarlayın *(Şekil 7)*.



Şekil 7:Kameranın önünde yakın çekim engellerinden kaçının