GardePro®

A80 TRAIL CAMERA

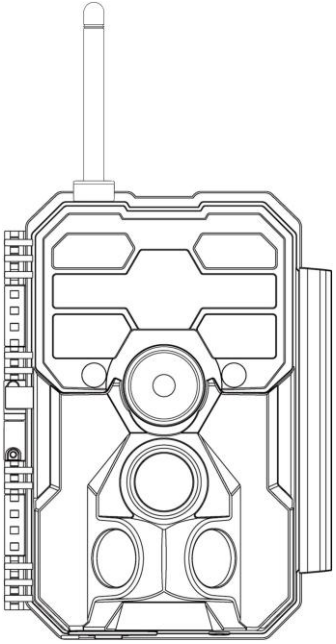

KULLANIM KİTAPCIĞI

V1.0

En iyi izleme kameralarından birini satın aldığınız için tebrikler! İş birliğiniz için teşekkür ederiz ve güveninizi kazanmak istiyoruz. Bu üründen tamamen memnun kalmanız için lütfen bu kılavuzdaki talimatlara bakın. Başka sorularınız veya endişeleriniz varsa, lütfen bizimle iletişime geçin:



US, CA&UK: support@gardepro.com



EU: support.eu@gardepro.com



www.gardepro.com

1. İÇİNDEKİLER

1 x Kamera, 1 x Montaj Kayışı,
1 x Kullanım Kılavuzu, 1 x USB Kablosu, 1 x Anten.
Not: Hafıza kartı ve piller dahil değildir (kullanıcı tarafından temin edilir).

2. ÖNEMLİ NOT

2.1. Piller ve SD Kart Hakkında

Sekiz (8) adet 1,5V AA Alkalin veya Lityum pil gereklidir. En iyi pil ömrü için Energizer lityum piller kullanmanızı öneririz.

Eski ve yeni pilleri karıştırmayın. Pil türlerini karıştırmayın.

Şarj edilebilir NiMH pillerin (özellikle 8 adet AA 1,2V) kullanılması önerilmez, çünkü düşük voltajları sık şarj etmeye neden olabilir ve kamera performansını etkileyebilir.

Kamera kullanılmadığında pilleri çıkarın.

Tam boyutlu bir SDHC/SDXC hafıza kartı (maksimum kapasite 512GB) gereklidir. En iyi fiyat-performans oranını elde etmek için kamerada SanDisk 32GB SDHC Class 10 hafıza kartları kullanmanızı öneririz.

İlk kullanımdan önce, lütfen kamera ayarlarındaki menüden "SD Kartı Biçimlendir" seçeneğini kullanarak SD kartınızı biçimlendirin.

2.2. Uygulama Wi-Fi Bağlantısı Hakkında

Ayrıntılar için lütfen Bölüm 7'ye bakın.

Daha iyi performans için telefonunuzun kameranızdan 15 metre (45 fit) mesafede olmasını öneririz. Çevrede parazit olabileceği için, sinyal iyi değilse lütfen kameraya kademeli olarak yaklaşın..

Yasal Uyarı: Apple ve Apple Logosu, ABD ve diğer ülkelerde tescilli Apple Inc.'in ticari markalarıdır. Google Play ve Google Play logosu, Google LLC'nin ticari markalarıdır.

3. PARÇALAR VE KONTROLLER

Kamera, ön görünümde 36 adet yüksek verimli kızılötesi LED, LED göstergeler, lens, PIR sensörleri ve kilit tokası ile donatılmıştır *(Şekil 1)*

İPUCU: *Kullanım sırasında siyah PIR lens kirlenebilir veya çizilebilir, ancak güvenilir tasarım nedeniyle performansı etkilemez. Temizlemeniz gerekiyorsa, lütfen üfleyerek veya kiri çok hafifçe kazıyarak temizlemeyi deneyin. Lütfen silmeye çalışmayın, bu daha fazla çizilmeye neden olabilir.*

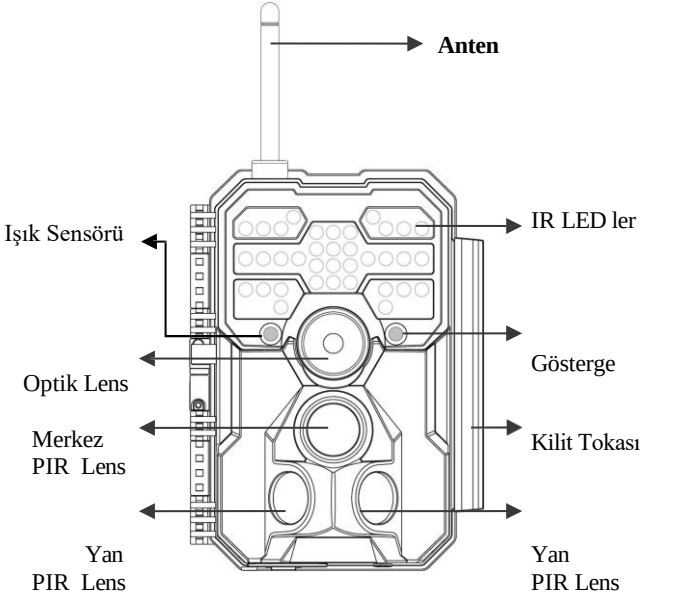

Anteni takın: Anten, paket kutusunun sağ tarafındaki aksesuar yuvasına yerleştirilmiştir. Lütfen anteni kameranın üst kısmındaki montaj tabanına vidalayın ve sıkıca sabitleyin. (*Şekil 1*).

Kamera, harici cihazlar için aşağıdaki bağlantıları sağlar: USB bağlantı noktası ve DC güç girişi vb. *(Şekil 2)*.

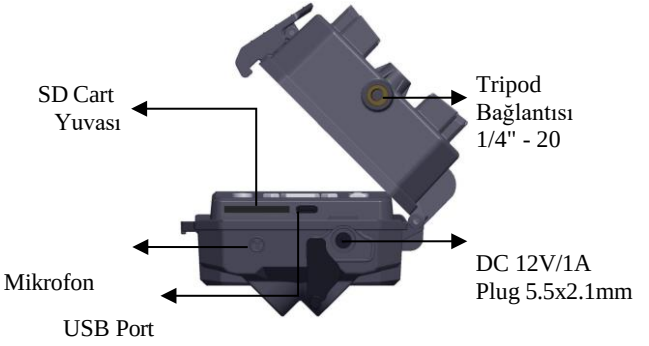

Şekil 2: Alttan Görünüm

Kameranın arkasında bir güvenlik kablosu deliği ve iki askı deliği bulunmaktadır. Askı, askı deliklerinden geçirilerek ve askının ucu sıkıca çekilerek ağaç gövdesine güvenli bir şekilde sabitlenebilir *(Şekil 3)*.

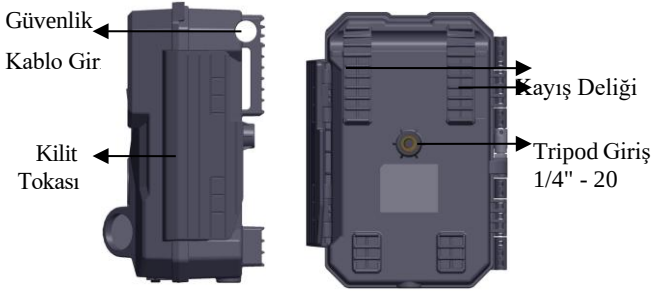

Kamerada, resim veya videoları incelemek ve menüyü görüntülemek için kullanılabilen 2,4 inçlik dahili bir LCD ekran ve kolay programlama ve çalıştırma için özel bir tuş takımı tasarımı bulunmaktadır; ayrıca 8 adet AA pil yuvası desteklenmektedir *(Şekil 4)*.



Şekil 4: İç Grünüm

Güç düğmesi, kamerayı açmako (**ON**) veya kapatmak (**OFF**) için kullanılır. **START** düğmesi, ayarlarınıza göre kamerayı hızlıca gözetim moduna (hareket algılama) veya zaman atlamalı çekim moduna geçirmek için kullanılır. *(Şekil 4)*. Kamera gözetim modundayken, kamerayı uyandırmak için **START** düğmesine basın.

4. PİLLERİN VE SD KARTIN TAKILMASI

4.1. PİLLERİN YÜKLENMESİ

Pil bölmesinin kapağını açtıktan sonra, kameranın sekiz pil yuvasına sahip olduğunu göreceksiniz (*Şekil 5*). Kameranın çalışması için sekiz pilin tamamının takılı olması gerekir. Her pili doğru kutuplulukta (negatif veya "düz" ucu her pil yuvasının uzun yayına gelecek şekilde) takmaya dikkat edin. **ON** moddayken pil gücü seviyesi düştüğünde ekranda "**Low Battery**" mesajı görünecektir, lütfen pilleri değiştirin. Pil göstergesi KIRMIZI yanıyorsa, bu pillerin gece IR LED'lerinin flaşını çalıştıramadığı anlamına gelir ancak piller bitene kadar gündüz çalışmaya devam eder. Gece görüşüne devam etmek istiyorsanız, lütfen pilleri değiştirin.however the batteries still work at daytime until batteries died. If you want to continue night vision, please replace the batteries.



Şekil 5: SD kart ve pillerin yüklenmesi

4.2. SD KART YÜKLENMESİ

Kamerayı çalıştırmaya başlamadan önce (kamera kapalıyken) SD kartı takın *(Şekil 5)*.

- SD kartı, etiketli tarafı yukarı bakacak şekilde kart yuvasına takın. "Klik" sesi, kartın başarıyla takıldığını gösterir. Özellikle kart başka cihazlarda kullanılmışsa, ilk kullanımdan önce kameranın "**Format SD Card**" menü seçeneğini kullanarak SD kartı biçimlendirmeniz önerilir.
- SD kartı çıkarmak için, kartı hafifçe içeri doğru itin (önce içeri itmeden çekmeye çalışmayın). SD kart veya pil takmadan veya çıkarmadan önce kameranın gücünün **OFF** modunda olduğundan emin olun.

5. USING THE CAMERA

Pilleri ve SD kartı kameranıza taktıktan sonra, kamerayı dışarı çıkarabilir, gerekirse bir ağaca monte edebilir, açabilir. **START** düğmesine basabilir ve fotoğraf çekmeye bırakabilirsiniz.

Ancak, öncelikle kullanım kılavuzunu ve kameranızı kullanarak kontrolleri iyice öğrenmek için biraz zaman geçirmenizi şiddetle tavsiye ederiz. En azından, kameranın çekilen fotoğraflara tarih ve saati (veya tarih ve saati eklemesini isterseniz eklemeyebilirsiniz) ayarlamanız, isterseniz kamerayı fotoğraf yerine video klip çekecek şekilde ayarlamayı öğrenmeniz ve ağaca monte etme konusunda bazı ipuçlarını okumanız faydalı olacaktır.

6. OFF, ON, ve SURVEILLANCE MODLARI

Kameranın üç temel çalışma modu vardır:

- **OFF** modu: Güç düğmesi **OFF** konumda (Kamera kapalıdır)..
- **ON** modu: Güç düğmesi **ON** konumda (Kamera açık ve ekranı açık).
- **SURVEILLANCE** modu: Kamera açıkken, gözetim

moduna girmek için **START** düğmesine basın. Ekran kapalıyken, kamera bekleme moduna geçer ve ayarlarınıza göre çalışır.

6.1. OFF MODU

OFF modu SD kart veya pil değiştirme veya cihazı taşıma gibi herhangi bir işlem yapılması gerektiğinde "güvenli" moddur. Ve elbette, kamerayı saklarken veya kullanmadığınızda, modu **OFF**. Kapalı konuma getireceksiniz. Lütfen **OFF** bile kameranın az miktarda güç tükettiğini unutmayın. Kamera uzun süre kullanılmayacaksa pilleri pil yuvasından çıkarmak iyi bir fikirdir.

6.2. ON MODU

ON modda, dahili ekranı yardımıyla kameranın ayarlarını kontrol edebilir ve değiştirebilirsiniz. **MENU** tuşuna basarak menüde bulunan bu ayarlar, fotoğraf veya video çözünürlüğünü, fotoğraflar arasındaki aralığı değiştirmenize, zaman damgasını açıp kapatmanıza vb. olanak tanır.

(Daha fazla bilgi için ***Bölüm 8 GELİŞMİŞ AYARLAR***'a bakın).

Ekranda, kaç fotoğraf çekildiğini, pil seviyesini, kamera veya video modunu vb. gösteren bir bilgi ekranı göreceksiniz.

LÜTFEN DİKKAT: ON modda, 5 dakika içinde herhangi bir işlem (tuş basımı) yapılmazsa kamera otomatik olarak ***SURVEILLANCE*** moduna geçer. Ardından kamera, menüdeki ayarlarınıza göre çalışır.

ON modda, görüntülerinizi indirmek için kamerayı bir bilgisayarın USB portuna bağlayabilirsiniz.

.

6.3. SURVEILLANCE MODU

Piller ve SD kart takıldıktan sonra istediğiniz zaman kamerayı açabilirsiniz. **START** düğmesine basıldığında kamera **SURVEILLANCE** moduna girer. Ayarlarda Mod "Motion Detection olarak ayarlanmışsa, kamera 30 saniyelik bir gecikmeyle geri sayım yapar ve ardından görüntü yakalamaya hazır hale gelir. Mod "Time Lapse", olarak ayarlanmışsa, 30 saniyelik geri sayım olmaz ve kamera Time Lapse moduna geçmeye hazır olur.

SURVEILLANCE moduna girdikten sonra, manuel kontrollere gerek yoktur veya mümkün değildir (kontrol tuşlarının hiçbir etkisi yoktur). Kamera, mevcut parametre ayarlarına göre otomatik olarak fotoğraf veya video çeker.

İPUCU: *Gerekirse kamerayı uyandırmak ve yeniden programlamak için* ***START*** *düğmesine tekrar basabilirsiniz.*

7. Wi-Fi BAĞLANTI

7.1. GardePro Mobile Uylamasını Yükleyin

Telefonunuza ***"GardePro Mobile"*** uygulamasını yüklemek için Apple Store veya Google Play'e gidin.

NOT: *Bu bölümde gösterilen ekran görüntüleri yalnızca bilgilendirme amaçlıdır. Uygulamanın farklı sürümlerinde, iOS ve Android'de gerçek şema farklılık gösterebilir.*

GardePro Mobile uygulamasını (bundan sonra uygulama olarak anılacaktır) kullanırken, fotoğraf ve video çekmek için gerekli olan Wi-Fi, Bluetooth, depolama, konum ve kamera erişim

izinlerini vermeniz ve Yerel Ağı (iOS 14 veya üzeri sürümlerde) etkinleştirmeniz gerekmektedir.

7.2. Wi-Fi ve Bluetooth'u Etkinleştirin



Uygulamayı açmadan önce cep telefonunuzda **Wi-Fi ve Bluetooth'**u etkinleştirin. Bu adım isteğe bağlıdır, ancak uygulama ile kamera arasındaki bağlantıyı hızlandırabilir.

7.3. Kameranızı Ekleyin



Kameranızın **ON** modda olduğundan ve size yakın olduğundan emin olun. İstikrarlı bir bağlantı kurmak için, sinyali engelleyen duvarlar veya cam kapılar gibi engeller olmadan kameranın 45 fit (yaklaşık 14 metre) yakınına gelin.

Uygulamayı açın, **Wi-Fi cameraya** dokunun.

NOT: Uygulama, Wi-Fi kamera ve hücresel kamera (*ayrı satılır*) desteği sunan entegre bir uygulamadır.

7.4. Kameranızı Arayın ve Bağlayın

Varsayılan olarak, kamera adı atanmamışsa listede kamera "**NoName_GardePro_A80**" kimliğiyle gösterilecektir. Ayarlarda kamera adını belirledikten sonra, kamera kimliği "XXXX_GardePro_A80" olarak güncellenecektir (XXXX 4 karakterlik bir seçimdir, kamera adınızı belirleyebilirsiniz). Uygulama otomatik olarak yakındaki tüm Wi-Fi izleme

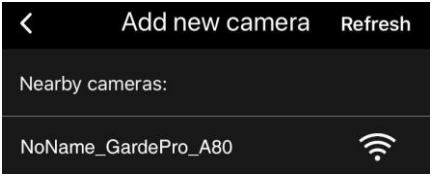

kameralarını arar, lütfen ayarlarınızdan emin olun. Kamera Wi-Fi kapsama alanındadır. Bu işlem 15 saniyeye kadar sürebilir. Listede hiçbir cihaz görünmüyorsa, lütfen sağ üst köşedeki Refresh düğmesine tıklayın.
Eklemek istediğiniz kameraya dokunun. Uygulama kameranıza bağlanmaya başlar. Uygulama ile kamera arasında Bluetooth ve Wi-Fi bağlantısının kurulması 15 saniyeye kadar sürebilir. 4 adım vardır (Resim çıkarılmıştır):
Adım 1 – Bluetooth ile bağlantı kuruluyor …
Adım 2 – Kamera etkinleştiriliyor …
Adım 3 – Wi-Fi aranıyor… Wi-Fi bağlantısı sırasında kamera ekranı kapanacaktır.
Adım 4 – Wi-Fi ile bağlantı kuruluyor
Sistem tarafından bağlantıyı onaylamanızı veya başlatmanızı isteyen bir açılır pencere mesajı görünürse, lütfen izin vermek için "**Join**" düğmesine dokunun.

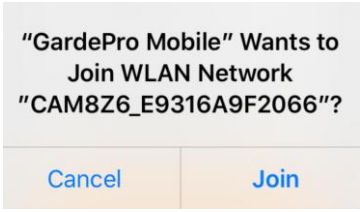

Wi-Fi bağlantısı.

"CAM8Z6_E9316A9F2066" dizesi, Wi-Fi bağlantısına izin vermek için kameradaki Wi-Fi erişim noktasının adıdır. Kameralar arasında CAM8Z6 öneki sabittir, E9316A9F2066 ise farklı kameralarda değişebilen dahili kamera tanımlayıcısıdır.

***NOT:** Android cihazlarda, uygulamayı kameraya bağlamak için izin isteyen farklı sistem açılır pencereleriyle karşılaşabilirsiniz; çünkü cep telefonu üreticileri bu sistem uyarılarını sıklıkla özelleştirir ve değiştirir.*

***İpucu:** Uygulama kameraya bağlandığında, KIRMIZI gösterge bir kez yanıp sönecektir.*

.

7.5. Uygulama Gezinmesi

Uygulama 4 ana özellik sunuyor: **Live** (Kamera), **Status**, **Settings** ve **Gallery**.

Sekme	Tanım
Live	Önizleme, manuel fotoğraf veya video çekme. ***Not:*** *Wi-Fi kameranız bağlıyken hareket algılama devre dışı bırakılacaktır. Wi-Fi kameranızın bağlantısını kestiğinizde veya uygulamayı 90 saniye boyunca kapattığınızda tekrar etkinleştirilecektir*.
Status	Pil seviyesi, toplam hafıza kartı kapasitesi ve kullanılan kapasite, kameranın iç sıcaklığı, hafıza kartında saklanan fotoğraf ve video sayısı, kamera modeli, yazılım sürüm numarası vb. dahil olmak üzere kamera durumu..
Settings	Kamera ayarlarını (mod, görüntü kalitesi vb.) görüntüleyin veya programlayın..
Gallery	Fotoğraf makinesinin çektiği resimleri veya videoları inceleyin veya indirin.

7.6. Kameranızı Yönetin

Kameranızı yönetmek için "**NoName_GardePro_A80**" kamera kimliğine dokunun; bu işlem mevcut kameranın bağlantısını kesmeyi, kaldırmayı, yeniden bağlamayı veya yeni bir kamera eklemeyi içerebilir *(Şekil 6)*.

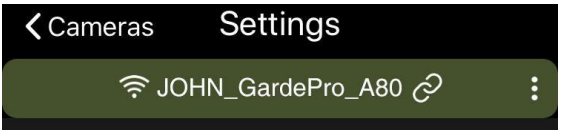

Şekil 6: Kameranızı Yönetin

Not: *Telefonunuzda, uygulama kapatıldığında veya arka planda çalışırken, uygulama ile kamera arasında en fazla 90 saniyelik bir*

Wi-Fi bağlantı kesintisi yaşanır. Bu kesintiden önce, yeniden bağlanmanıza gerek kalmadan uygulamayı tekrar açabilir ve kullanabilirsiniz. Ancak, Wi-Fi kesintisi tamamlanana kadar kamera çalışmaz (hareket algılamaz). Kesintiden önce, kameranın hareket algılamasını sağlamak için Wi-Fi bağlantısını manuel olarak kesmeniz gerekir.

8. GELİŞMİŞ AYARLAR

İzleme kamerası önceden ayarlanmış üretici ayarlarıyla birlikte gelir. Ayarları ihtiyaçlarınıza göre değiştirebilirsiniz. Kamera ekranı açıldıktan sonra, menüye girmek/çıkmak için **MENU** tuşuna basın. İşaretleyiciyi hareket ettirmek için YUKARI/AŞAĞI tuşlarına, ayarı değiştirmek için SOL/SAĞ tuşlarına ve değişikliği onaylamak için **OK** tuşuna basın. Değişikliği kaydetmek için her zaman **OK** tuşuna basmayı unutmayın. Aksi takdirde, yeni ayarınız kaybolur.setting.

Parametre	**Ayarlar (Kalın = varsayılan)**	**Tanım**
WIFI	**On**/Off	Wi-Fi'yi etkinleştirmek için "On" seçeneğini belirleyin; kamerayı bağlamak için uygulamayı kullanabilirsiniz. Wi-Fi sinyalinin iyi olmadığını düşünüyorsanız veya yakınınızda birden fazla Wi-Fi kamera varsa, yalnızca **CHX**'i değiştirmek için "OK" düğmesine basın. Wi-Fi'yi devre dışı bırakmak için "Off" seçeneğini belirleyin; kamera bağımsız modda çalışacak ve pil gücünden tasarruf edecektir.

Detection Delay	**10 sn**, 0s ila 60dk kadar isteğe bağlı	Kameranın, bir oyun ilk algılandıktan sonra PIR sensöründen gelen sonraki tetikleyicilere yanıt vermeden önce bekleyeceği en kısa süreyi seçin. Seçilen aralık boyunca kamera fotoğraf/video çekmeyecektir. Bu, hafıza kartının çok fazla gereksiz görüntüyle dolmasını önler. 0, mümkün olan en hızlı şekilde çekim anlamına gelir.
PIR Sensitivity	**High**, Medium Low	PIR sensörünün hassasiyetini seçin. Sıcaklık hassasiyeti etkiler. Ortam sıcaklığı yüksek olduğunda veya uzaktaki nesneleri yakalamak ya da daha fazla alanı görüntülemek istediğinizde Yüksek ayar uygundur; Orta/Düşük ayar ise soğuk havalarda faydalıdır ve yanlış tetiklemeyi azaltır.
False Trigger Suppression	**High** Medium Low	Yanlış tetikleme önleme derecesi düşükten yükseğe doğru kademeli olarak artmaktadır. Kamera aşırı yanlış tetikleme sorunu yaşıyorsa, örneğin hareketli nesne olmadan çok sayıda fotoğraf çekiyorsa, önleme seviyesini "Yüksek" olarak ayarlamanız önerilir.
Side Motion Sensors	On **Off**	"**On**" seçeneğini seçmek, yan hareket sensörlerini etkinleştirir. İki yan hareket sensöründen herhangi biri bir hareket olayı algıladığında, kamera önceden etkinleştirilir. Hayvan, orta hareket sensörünün algılama alanına girdiğinde,kamera fotoğraf veya video çekmeye başlar. Pil gücünden tasarruf etmek için "**Off**" seçeneğini seçin..

Motion Test		Bu özellik, kamerayı hedef alanınıza yönlendirmenize yardımcı olur. Ayrıntılar için lütfen **9.2. Bölüm**e bakın.
Timelapse Interval	**First Shot Time:** hh:mm	Hızlandırılmış çekim veya Hibrit mod etkinleştirildikten sonra en erken çekim zamanını ayarlayın. Daha erken fotoğraflar almak istiyorsanız, mevcut zamandan daha sonra ayarlamanız önerilir.
	Interval: optional from 3s to 24h	Zaman aralıklı çekim aralığını ayarlayın. Bu ayar SADECE Mod Zaman Aralıklı Çekim veya Hibrit olarak ayarlandığında geçerlidir; kamera, PIR sensörünün herhangi bir av algılayıp algılamadığına bakılmaksızın, ayarlanan aralığa göre otomatik olarak fotoğraf/video çeker. Bu, yılan gibi soğukkanlı hayvanları veya çiçeklenme sürecini vb. gözlemlerken faydalıdır.
Timelapse Period	On **Off**	Zaman atlamalı çekim için belirli bir çalışma süresi belirlemek üzere "Açık" seçeneğini seçin. Kamera için en fazla 2 farklı zaman aralığı ayarlayabilirsiniz ve bu aralıkların dışında zaman atlamalı fotoğraf veya video çekimi yapılmayacaktır. *Not: Bu seçenek YALNIZCA Mod Zaman Atlamalı veya Hibrit olarak ayarlanmışsa geçerlidir..*
Date/Time	M/D/Y hh:mm	M – Ay, D – Gün, Y – Yıl hh – Saat, mm – Dakika *Not: "SOL/SAĞ" tuşunu kullanarak geçiş yapın, "YUKARI/AŞAĞI" tuşunu kullanarak ayarlayın. Tarih giriş formatı değişebilir. Lütfen "**Time Format**" bölümüne bakın.*
Date Format	D/M/Y **M/D/Y** Y/M/D	Ekranda ve her bir çekimde gösterilecek tarih formatını seçin.

Time Format	**12h** 24h	Ekranda ve her bir çekimde gösterilecek zaman biçimini seçin. 12h - AM/PM
Camera	On **Off**	Fotoğraflardaki konumu kaydetmek için Büyük Harf A-Z, 0-9 biçiminde 4 karakterli bir sayı atamak üzere On seçin.
Info Strip	**On** Off	Her çekimde tarih, saat, sıcaklık ve ay evresini göstermek için "**On**" seçeneğini belirleyin.
Loop Recording	On **Off**	"**On**" seçeneğini seçmek, hafıza kartı dolduğunda en eski dosyaların yeni çekimlerle üzerine yazılmasına neden olur. "**Off**" seçeneği seçildiğinde ise, hafıza kartı dolduğunda kamera görüntü yakalamayı durdurur.
Operation Hours	On **Off**	Hareket Algılama için belirli bir çalışma zaman aralığı ayarlamak üzere "On" seçeneğini belirleyin. Örneğin, başlangıç saati 18:35 ve bitiş saati 8:25 olarak ayarlanırsa, kamera mevcut gün 18:35'ten ertesi gün 8:25'e kadar çalışacaktır. Belirtilen zaman aralığı dışında kamera tetiklenmeyecektir. *Not: Bu seçenek YALNIZCA Mod, Motion Detection veya Hybrid olarak ayarlanmışsa geçerlidir.*
Password	On **Off**	Kameranızı yetkisiz kullanıcılardan korumak için 4 haneli bir parola belirleyin. Parola kaybolursa, parolayı sıfırlamak için müşteri desteğiyle iletişime geçebilirsiniz.

Format SD Card	Yes **No**	Hafıza kartı biçimlendirildikten sonra tüm dosyalar silinecektir. Hafıza kartı daha önce başka cihazlarda kullanılmışsa biçimlendirmeniz şiddetle tavsiye edilir. ***Dikkat: Hafıza kartındaki istediğiniz dosyaların önceden yedeklendiğinden emin olun!***
Factory Reset	Yes **No**	"Yes" seçeneğini belirlemek, önceki tüm ayarlarınızı üretici varsayılan ayarlarına geri döndürecektir.
Advanced Settings		Teşhis amaçlı kullanım içindir.
Version	Tanımsız	Kameranın sürümünü görüntüleyin.

9. MONTAJ VE KONUMLAMA

9.1. Montaj

Kameranın ayarlarını evde tercihlerinize göre ayarladıktan sonra, dışarıya çıkarabilirsiniz. Av hayvanlarını izlemek veya diğer açık hava kullanımları için kurarken, doğru ve güvenli bir şekilde monte ettiğinizden emin olun. Kamerayı yaklaşık 15 cm çapında sağlam bir ağaca monte etmenizi öneririz. Kamerayı izlemek istediğiniz alandan 5-5 metre uzakta ve 0,75-1 metre yükseklikte konumlandırın. En iyi gece sonuçları için, nesneleri kameradan 3-30 metre mesafede tutun..

Kamerayı monte etmenin iki yolu vardır:



ayarlanabilir montaj kayışı veya tripod yuvası kullanılarak.***Not:*** *Kameranın hem alt hem de arka tarafında dişli yuvalar bulunur; bu sayede standart bir UNC 1/4-20 vida (dahil değildir) kullanılarak tripod veya diğer aksesuarlara monte edilebilir.*

9.2. Algılama Açısı ve Mesafe Testi

Kameranın seçtiğiniz alanı izlemedeki etkinliğini test etmek için şu adımları izleyin:

- Kamerayı **ON** moduna getirin
- **MENÜ** düğmesine basın, " **Motion Test** "e gidin. Kamera, hareketi algılayabilmeden önce 60 saniyeye kadar geri sayım yapacaktır. *(**Not:** Gerçek gecikme, hareket sensörünün ne kadar hızlı etkinleştiğine bağlı olarak daha kısa olabilir.)*
- Kanera kapağını kapatın
- Beklenen izleme alanı içinde çeşitli konumlarda ve mesafelerde kameranın önünde hareketler yapın.
- Beyaz hareket gösterge LED'i **KIRMIZI** yanıp söndüğünde, kamera hareketi algılamıştır. Yanıp sönmüyorsa, konum izleme alanı içindedir. Algılama aralığının dışında. *(**Not:** Kırmızı ışık yalnızca merkezi PIR sensörünün 60° algılama açısı içinde hareket algılandığında yanıp söner. Yan sensörlerin görüş açısı 30°'dir ve kamerayı önceden etkinleştirmek için kullanılır; kırmızı ışığı tetiklemezler.)*
- Kamera, hareket algıladığında fotoğraf çekecektir. Testten sonra, kaç kez tetiklendiğini görmek için ekrana bakın ve görüntüleri inceleyin.

  Sonuçlar, kamera için en iyi yerleşimi bulmanıza yardımcı olacaktır. İdeal olarak, izlediğiniz hayvanların boyutuna bağlı olarak, yerden 75 ila 150 cm yüksekliğe monte edilmelidir.

  Sıcaklık değişikliklerinden veya yakındaki hareketlerden kaynaklanan yanlış tetiklemeleri önlemek için, özellikle rüzgarlı günlerde, kamerayı ısı kaynaklarına veya yakındaki dallara ve çalılara doğrultmaktan kaçının.

  Kamerayı camın arkasına monte **ETMEYİN**, çünkü pencereden hareket algılamayacaktır. Ayrıca, kamerayı herhangi bir yansıtıcı yüzeye doğrultmaktan kaçının..

10.FOTOĞRAFLARI VEYA VİDEOLARI İNCELEYİN

Kamerayı kurup monte ettikten sonra, çekilen görüntüleri daha sonra inceleyebilirsiniz. Kamera, fotoğraf ve videoları SD karttaki \DCIM\100MEDIA klasörüne kaydeder. Fotoğraflar DSCF0001.JPG, videolar ise DSCF0001.MP4 olarak adlandırılır. MP4 dosyalarını Windows Media Player, QuickTime ve VLC gibi popüler medya oynatıcılarında oynatabilirsiniz.
Dosyaları incelemek için birkaç seçeneğiniz vardır:
Ana ekranda "OK" düğmesine basarak oynatma moduna girin ve fotoğrafları veya videoları doğrudan kamera ekranında görüntüleyin. Veya kamera açıkken, birlikte verilen USB kablosunu kullanarak bilgisayarınıza bağlayın ve SD karttan dosyaları görüntüleyin veya indirin.
Veya SD kartı bir SD kart okuyucuya (dahil değildir) takın, bilgisayarınıza bağlayın ve ardından dosyaları görüntüleyin veya indirin.

11.SORUN GİDERME

Kameranız düzgün çalışmıyorsa veya fotoğraf/video kalitesi sorunları yaşıyorsanız, lütfen şu basit ve hızlı kontrolleri yapın:

- Kameranın açık ve doğru modda olduğundan emin olun.
- SD kartı kamerada biçimlendirin veya SD kartı değiştirin, çünkü SD kart bir depolama ortamıdır ve bazen kararsız olabilir
- Gece görüşü beklendiği gibi çalışmıyorsa pil gücünü kontrol edin.
- Gece görüntülerinin karanlık arka planı genellikle kameraya yakın engellerden gelen güçlü yansımalardan kaynaklanır. En iyi gece görüntüsünü elde etmek için, lütfen kameranın önündeki yakın engelleri (duvarlar veya ağaç gövdeleri gibi) mümkün olduğunca kaldırın veya bu engellerden kaçınmak için kameranızın kurulum konumunu ayarlayın *(Şekil 7)*.



Şekil 7:Kameranın önünde yakın çekim engellerinden kaçının